Marca: Hurricane
Motor: Fiat Lancia Delta integrale 2.0 16V
Tipo de parte: bielas
Longitud de centro a centro: 145 mm / 5.708 "
Diámetro de orificio grande: 53.90 mm / 2.122 "
Ancho del extremo grande: 25.7mm / 1.012 "
Diámetro de agujero pequeño: 22.00mm /0.866 "
Ancho de extremo pequeño: 25.7mm / 1.012 "
Estilo de haz: haz en H
Diámetro del perno de biela: 3/8 "
Peso aproximado de la biela: 660 g / pieza
Clasificación de caballos de fuerza anunciados: 600 hp
Cantidad: Se vende como 4 piezas / juego
Material: Acero forjado 4340.
Acabado de la biela: Pelado al chorro, pulido
Pin: bronce bujes pasador de muñeca
Muñequera estilo: flotante
Estilo de retención de la tapa: tornillo de la tapa
Conjunto de peso ajustado: Sí, equilibrado +/- 1 g
Magnafluxed: si
Etiqueta privada: Sí, disponible
Diseño personalizado: sí, aceptar

Biela H-beam para Fiat Lancia Delta integrale 2.0 16V Dibujo

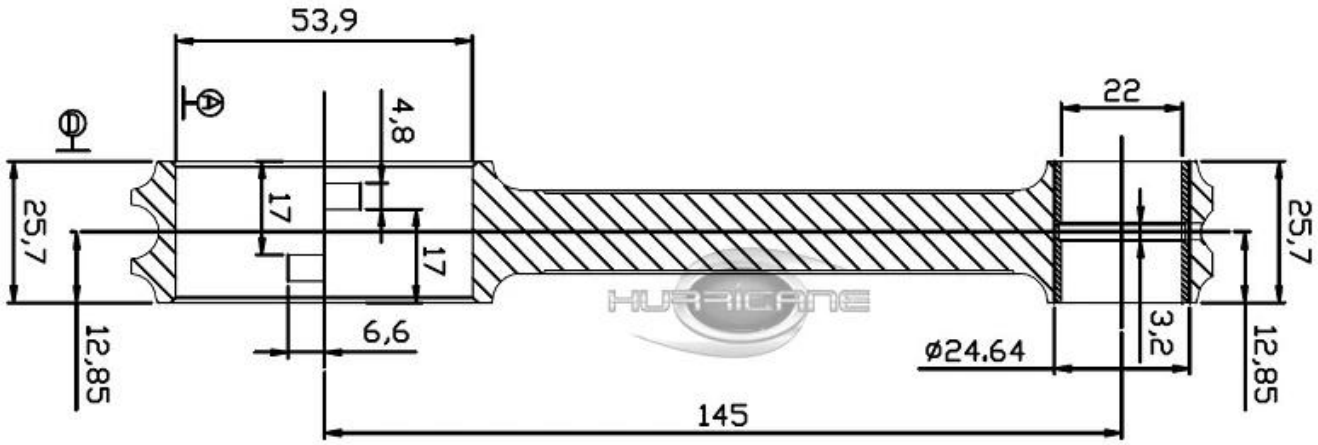

Fiat LANCIA 2.0L H-Beam forjado Con-Rods conjunto maquinado de alta resistencia **Acero 4340** Diseñadas y fabricadas por una avanzada máquina CNC, cada varilla está tratada térmicamente, se hace efecto de efecto magnético, se realiza un granallado y se libera de la tensión para cumplir con el estándar de alta calidad. Además, un video de la máquina de barras que se muestra en nuestra página de inicio, puede hacer clic **aquí** para verlo El huracán puede producir bielas de mayor resistencia, y cualquier varilla de aduana es aceptable, bienvenido a **contacto** nosotros para conocer mas detalles.

Racing 4340 biela de acero para Fiat 145mm revisión

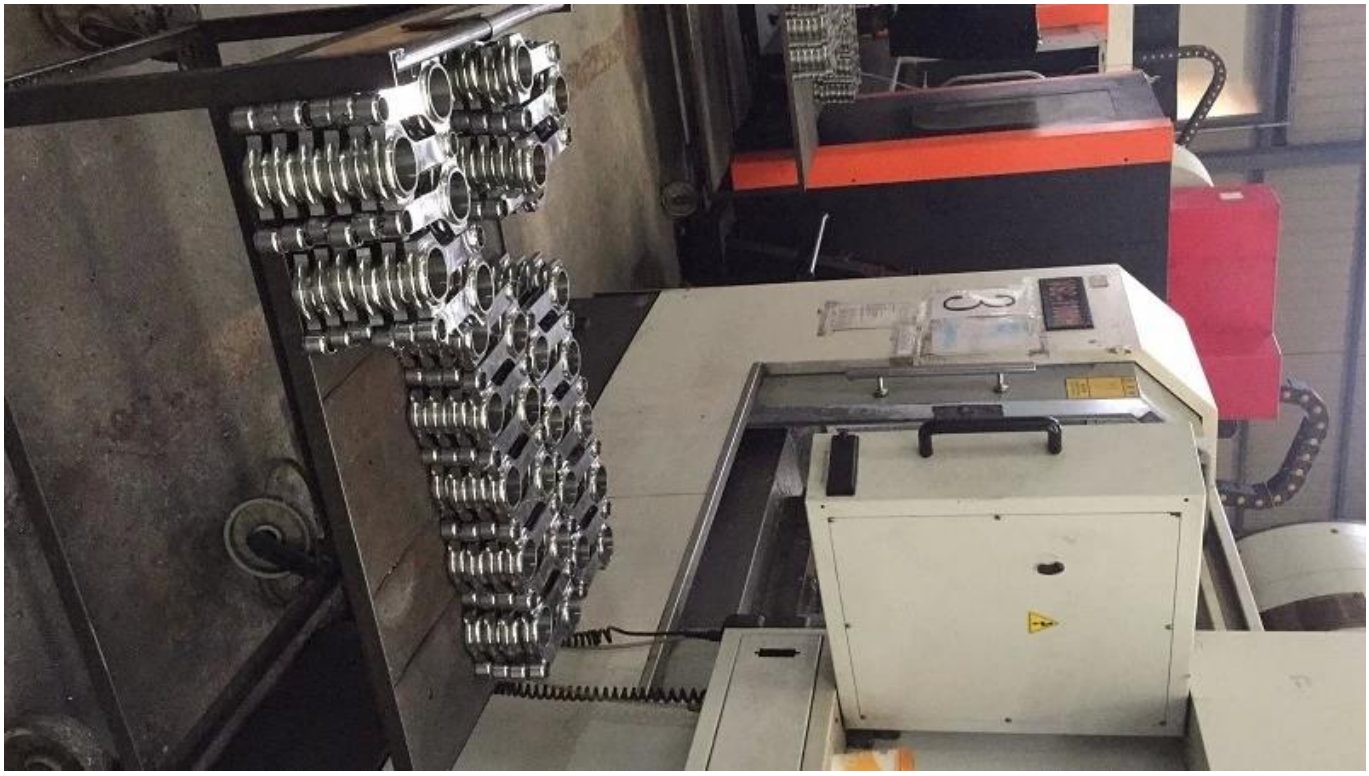

caracteristicas:
· Las varillas incluyen Hurricane COPY ARP2000 3/8 pernos de varilla (211,829psi)
· Forja patentada HRC 34-38.
· Trabajos mecanizados detallados para mantener un peso y una resistencia óptimos.
· Diseño de haz sólido para aplicaciones de alta potencia.
· Extremo pequeño de Radial Truss "para mayor resistencia y menor masa recíproca
· Fabricado en acero 4340 (EN24).
· Pelado uniforme de la máquina.
· Edn grande y pequeño perfeccionado para usar tamaño.

Biela Hurricane Fiat 145mm Información de montaje: 1989-1991 Delta HF Integrale, 1995 Coupé 16V Turbo
HACER COCHE: Lancia / Fiat
MODELO DE COCHE: Detla HF Integrale 16V / Coupe 16V Turbo
ESPECIFICACIONES DEL MOTOR: 2.0L 16V Turbo

Fíat Coche Imagen

SONAX
SERVICE
EM-460-DC