Hurricane Toyota 3VZFE 5VZFE racing bielas Tamaños principales

Marca: Hurricane *	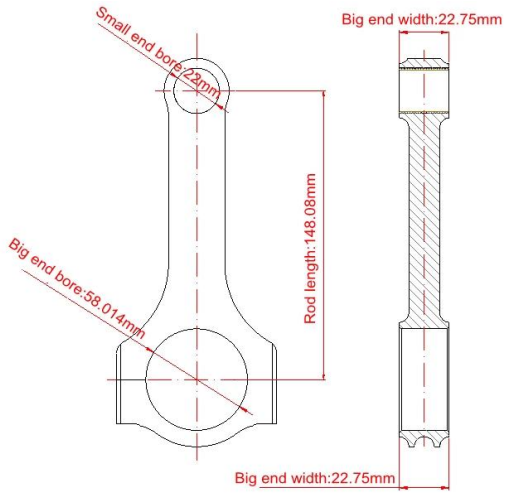
Longitud de centro a centro: 148.08mm / 5.830 "	
Diámetro de orificio de extremo grande: 58.014 mm / 2.284 "	
Ancho del extremo grande: 22.75mm / 0.896 "	
Diámetro de agujero pequeño: 22 mm /0.866 "	
Ancho del extremo pequeño: 22.75mm /0.896 "	
Estilo de haz: haz en H	

Biela forjada de vigas en H para Toyota 5vz 3.4L Características

Diámetro del perno de biela	5/16 "
Peso aproximado de la biela	~
Clasificación de caballos de fuerza anunciados	800 CV
Cantidad	Vendido como 6 piezas / set
Material	*Acero 4340 forjado*
Acabado de la biela	Granallado, Pulido
Alfiler	Muñequeras de bronce
Muñequera estilo	Flotante
Estilo de retención de la tapa	Tornillo de cabeza
Conjunto de peso combinado	Sí, equilibrado +/- 1g
Magnafluxed	Sí
Etiqueta privada	Si disponible
Diseño personalizado	Si acepta

Juego de bielas forjadas 3VZFE 5VZFE, juego de 6 Descripción

Carreras de huracanes biela hacer Toyota 5vzfe H-haz bielas con el fin de perseguir la ligereza y la fuerza. Debido a que la varilla se fabrica al afeitarse por completo, se puede diseñar de forma inútil y se puede fabricar en un peso adecuado que Satisfacer plenamente las necesidades de marketing y de los clientes.. El gran final Hone con los tamaños finales, tolerancia: + 0.013mm. Y, huracán biela 5/16 " Los pernos adoptan pernos de alta tensión fabricados por. nosotros además. Perseguimos productos de alta calidad mediante la fabricación interna hasta que alcance la fabricación desde el diseño.

Nota: Fresa de gran diámetro final.

Nota: tapa separada biela forma

Si necesita más información sobre ellos, contáctenos aquí o directamente por correo electrónico (marketing@hurricane-rod.com .cn)

Preguntas más frecuentes

A: ¿Cuál es su tolerancia de biela?

B: Tamaño principal: centro a centro longitud: +/- 0.05mm;

Diámetro del extremo grande: + 0.013mm;

Diámetro final pequeño: + 0.005mm;

Ancho del extremo grande: +/- 0.02mm;

Ancho del extremo del pasador: +/- 0.05mm;

Sin tolerancia de la nota: +/- 0.15mm