Barras de conexión SAAB B205 Tamaños principales

Marca: huracán	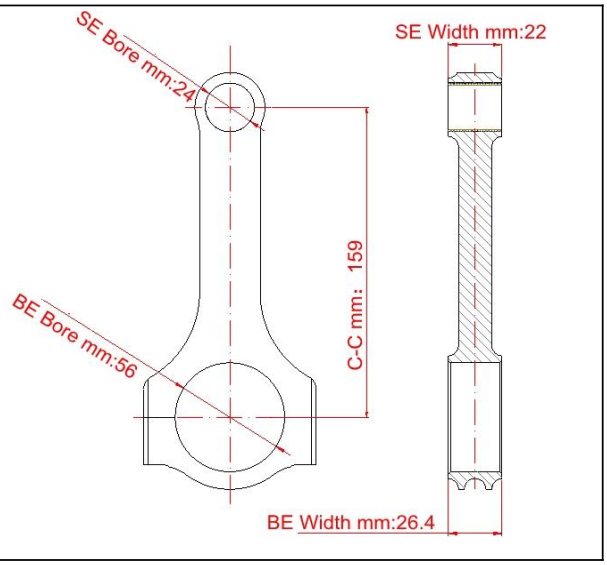
Centro para el centro de longitud: 159mm / 6.260 "	
Diámetro del orificio del extremo grande: 56mm / 2.205 "	
Ancho de extremo grande: 26.4mm / 1.039 "	
Diámetro del orificio del extremo pequeño: 24mm / 0.945 "	
Ancho de extremo pequeño: 22mm / 0.866 "	
Estilo de haz: H-Beam	

Saab conrods más características

Diámetro del perno de la barra de conexión	3/8 "
Peso aproximado de la varilla de conexión	630 g
Clasificación de caballos de fuerza anunciada	600hp
Cantidad	Se vende como 4 piezas / set
Material	Forjado 4340 de acero
Acabado de la barra de conexión	Peinado, pulido
Alfiler	Bujes de muñeca de bronce
Estilo Pin de la Muñeca	Flotante
Estilo de retención del casquillo	Tornillo de gorra
Conjunto de peso emparejado	Sí, equilibrado +/- 1G
Magnafluxed	sí
Etiqueta privada	Si, disponible
Diseño personalizado	Si aceptar

Aduanas SAAB B205 Barras de motor Descripción

Las varillas de conexión SAAB B205 son un nuevo modelo de varillas, nos exportamos a Reino Unido. Todas las varillas se centran en forjados 4340 forjados de acero y acabados completamente con la máquina CNC.

Como fábrica de barra de conexión, **Velocidad y rendimiento del huracán** no solo proporcionan varillas comunes, como **Varilla de conexión LS1 I-BEAM 6.125**De **Barras de conexión Forged I-Beam para Nissan / Holden RB30** etc, pero también hacen varillas personalizadas de acuerdo con diezencias y diseño específicas, como las varillas SAAB 9-5 B205. Pueden manejar más potencia de caballos con el motor SAAB B205. Todas estas barras de tolerancia controladas estrictamente durante la producción. Nuestro tolerannce de los tamaños principales a continuación:

1. Centro a la longitud del centro: ± 0.05
2. Diámetro del orificio de extremo grande: +0.013, -0.000
3. Ancho de extremo grande: ± 0.02
4. Diámetro del orificio de extremo pequeño: +0.005
5. Ancho de extremo pequeño: ± 0.05

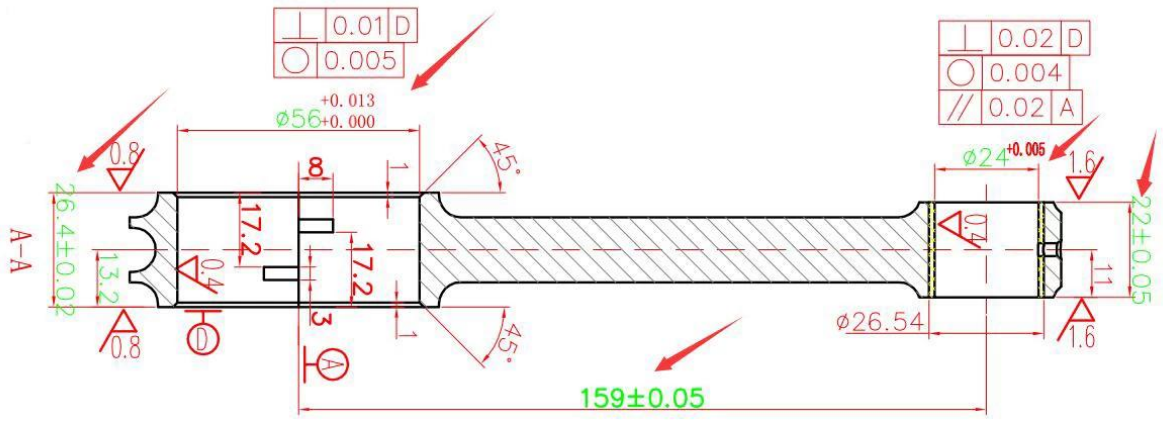

Si quieres aduanas cualquier tipo de varillas, nuestros ingenieros y artesanos calificados están dedicados a brindarle a su compañía la ventaja tanto en calidad como en el precio sobre sus competidores. Y navegue por nuestro sitio web o organice una gira de fábrica por correo electrónico: **marketing@hurricane-rod.com .cn** . O háganos saber sus necesidades directamente con **Pagina personalizada**.

Y hay algunos enlaces sobre varillas personalizadas, que tal vez se interese:

1. **Barras de conexión de huracán Diseño de extremo grande**
2. **Características de la barra de conexión del huracán - varios diseños de haz**
3. **Diseño de hombro de la barra de conexión del huracán**

Comentarios de varillas personalizadas

Re: HUR Information for [redacted]

发件人：[redacted][添加到通讯录] [加入黑名单]
收件人："illan"<illan@hurricane-rod.com.cn>
时　间：2015-11-03 20:27:15 (星期二)

Hello Illan,

Thank you for the message, all is well here thank you. The rods are good, I just need to use them now!

Best Regards

Garry

RE: HUR information[收件箱]

illan@hurricane-rod.com.cn

west city 于 2015年5月21日(星期四) 11:04 发给 我

查看相关会话 详细信息

为了保护您的隐私，我们对内容中的图片做了屏蔽处理。 显示图片 | 一直显示图片

Hi Illan
We received the shipment yesterday,

The con rods look good happy with them.

Re: HUR confirmation[收件箱]

illan@hurricane-rod.com.cn

Ahmed AlZarouni 于 2015年2月26日(星期四) 14:16 发给 我

查看附件 查看相关会话 详细信息

Good received and appeared excellent. The quality is under testing on actual engines. Will update you.

Sent from my iPhone

On 26 Feb 2015, at 06:14, illan Zhang <illan@hurricane-rod.com.cn> wrote: