VW Audi 144x19mm Verbindungsstangen Hauptgrößen

Marke: Hurrikan	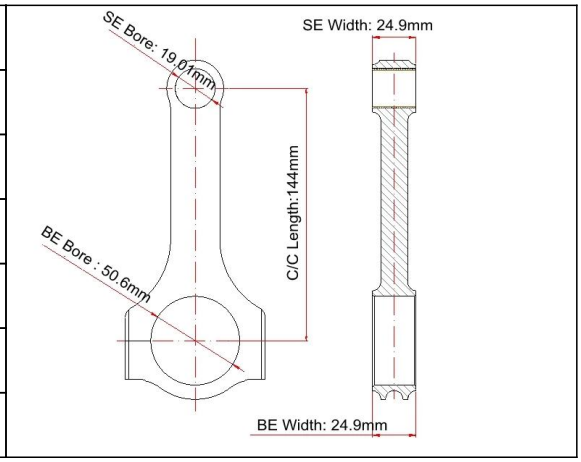
Zentrum bis mittlere Länge: 144mm / 5.670 "	
Big End Bohrendurchmesser: 50,6 mm / 1.992 "	
Große Endbreite: 24,9 mm / 0.980 "	
Kleine Endbohrung Durchmesser: 19.01mm /0.748 "	
Kleine Endbreite: 24,9 mm / 0.980 "	
Strahlstil.: H Strahl	

VW Audi 144x19mm Verbindungsstäbe Merkmale

Verbindungsstangenbolzen Durchmesser	3/8 "
Ungefähres Verbindungsstangengewicht	XXX
Beworbene Leistung des PS	600HP.
Menge	Verkauft als 4 Stück / Set
Material	4340 Stahl geschmiedet
Verbindungsstangenabschluss.	Erschossen, poliert
Stift	Bronze-Armband-Pin-Buchsen
Handgelenkstift-Stil.	Floating.
Cap-Retentionsstil.	Kopfschraube
Gewicht abgestimmt	Ja, ausgewogen +/- 1g
Magnafluxed.	Ja
Privates Etikett	Ja, verfügbar
Maßgefertigtes Design	Ja, akzeptieren

VW Audi 144x19mm H-Strahl-Verbindungsstäbe Beschreibung

Dieselben mit anderen Ruten, die auf der Hurricane-Website gezeigt sind, werden diese VW-Audi 144x19mm-Pleuelstangen aus hochfestem 4340 Stahlmaterial hergestellt. Pro Rute entworfen und testen Sie von 3D-Software vor der Produktion, um stark genug zu garantieren, dann 100% von der erweiterten CNC-Maschine fertig.

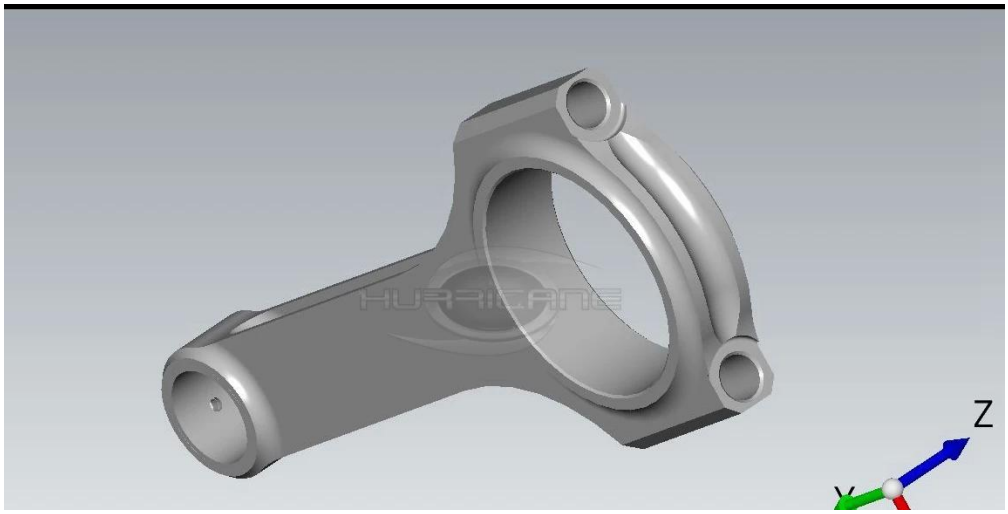

Pro Stab verwendete H-Strahl-Konstruktion, die die Verdrehfestigkeit und die Zuverlässigkeit der Stange erhöht, kann auch etwas Gewicht sparen und die Stangen leichter werden. Mehr, was die Oberseite der kleinen Enden des Stabs mit einem kleinen Ölloch fertig ist, um das Öl während des Kompressionszyklus des Kolbens tropfen zu lassen, und dann zusätzliche Schmierung und Kühlung der Buchse in einem kleinen Ende, was gut sichern kann, um die Stangen mehr zu sichern stärker und langlebig.

Per Rod Magnaflux inspiziert, um extreme Zuverlässigkeit zu gewährleisten, und erschossen, um das Ermüdungsleben zu verbessern, mit der Sunnen-Honmaschine für überlegene Toleranzen, um den hohen Qualitätsstandard zu erfüllen.

Schließlich stehen diese Ruten zur Verfügung **Gewehrbohrer** Dies kann Öl durch das lange Loch innerhalb der Stange vom großen Ende schicken, um die Langlebigkeit der Armbandstifte zu erhöhen. Wenn Sie an diesem Prozess interessiert sind, wenden Sie sich bitte an uns, um mehr Details zu erfahren.

Hurrikan-Fabrik erzeugte H-Strahl, X-Strahl- und I-Strahl Audi VW 144mm 5,670 Zoll geschmiedete Pleuelstangen. Um zu entscheiden, welcher Strahltyp am besten für Ihren Antrag geeignet ist, wenden Sie sich bitte an unseren Vertriebsmitarbeiter.