Toyota 7MGTE Pleuel Hauptgrößen

Marke: Hurricane *	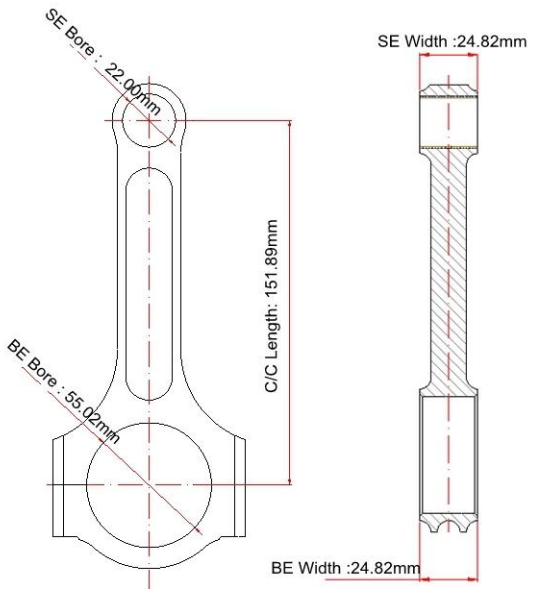
Mitte zu Mitte Länge: 151,89 mm / 5,980 "	
Bohrungsdurchmesser am großen Ende: 55,02 mm / 2,166 "	
Breite des großen Endes: 24,82 mm / 0,977 "	
Durchmesser der kleinen Endbohrung: 22,00 mm / 0,866 "	
Kleine Endbreite: 24,82 mm / 0,977 "	
Strahlstil: I-Strahl	

TOYOTA Pleuel Für 7MGTE Motormerkmale

Pleuelschraubendurchmesser	3/8 "
Ungefähres Pleuelgewicht	xxx
Angekündigte Leistung	1000 PS
Menge	Verkauft als 6 Stück pro Set
Material	Geschmiedeter 4340 Stahl
Pleuelende	Kugelstrahlen, poliert
Stift	Bronze Handgelenkstiftbuchsen
Wrist Pin Style	Schwimmend
Cap Retention Style	Kopfschraube
Gewichtsangepasstes Set	Ja, ausgeglichen +/- 1 g
Magnafluxed	Ja
Handelsmarke	Ja, verfügbar
Maßgefertigtes Design	Ja, akzeptiere

6x I-Beam Pleuel für Toyota 7MGTE Motor Beschreibung

Toyota Supra 7MGTE Stahlstangen sind aus hochfestem Material gefertigt **4340 geschmiedeter Stahl** und Wärmebehandelt nach Rockwell C34-38. Die Toyota 7MGTE Pleuel sind fully Schuss gestrahlt, um Stress abzubauen und Ende-zu-Ende ausgewogen in +/- 1 Gramm pro Satz.

Geschmiedete Pleuel für Toyota 7MGTE-Motorbronzebuchsen werden für den schwimmenden Kolbenbolzen eingesetzt und oben am kleinen Ende mit einer konischen Ölbohrung versehen. Alle Toyota-Pleuel sind maßgeprüft.

7M-GE-Anwendungen:
1986–1992 Toyota Supra MkIII (MA70)
1989–1992 Toyota Cressida Mark II (MX83)
Toyota Chaser
Toyota Crown
Toyota Cressida 3.0i Twincam / 3.0GLS (MX75) Nur in Südafrika

7M-GTE-Anwendungen:
1986–1992 Toyota Supra (MA70) [11]
1986–1991 Toyota Soarer (MZ20 / MZ21)

MK3 Supra 7M-GTE Motor

Hinweis: Bild von Flickr.