Pleuel für Toyota Celica 2.0L 3SGTE Hauptgrößen

Marke: Hurrikan	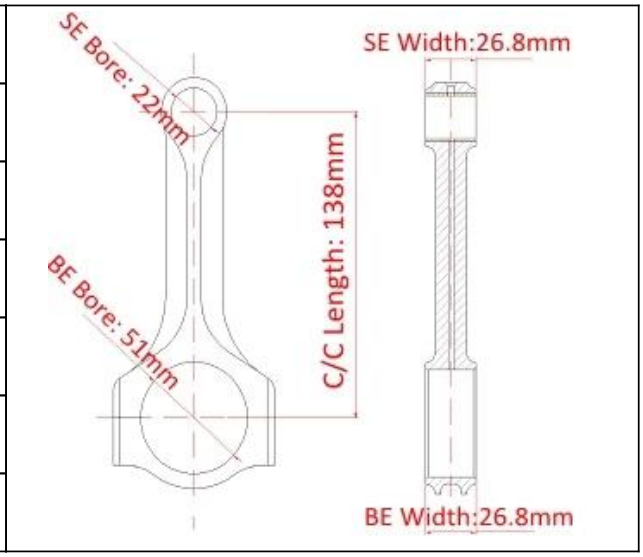
Länge von Mitte zu Mitte: 138 mm	
Bohrungsdurchmesser am großen Ende: 51,00 mm / 2,008 "	
Breite des großen Endes: 26,80 mm / 1,055 "	
Durchmesser der kleinen Endbohrung: 22 mm / 0,866 "	
Kleine Endbreite: 26,80 mm / 1,055 "	
Strahlstil: Röntgenstrahl	

3S-GTE MR2 Turbo Conrods X-Träger Merkmale

Pleuelschraubendurchmesser	3/8 "
Ungefähres Pleuelgewicht	~
Angekündigte Leistung	700 PS
Menge	Verkauft als 4 Stück pro Set
Material	*Geschmiedeter 4340 Stahl*
Pleuelende	Kugelstrahlen, poliert
Stift	Bronze Handgelenkstiftbuchsen
Wrist Pin Style	Schwimmend
Cap Retention Style	Kopfschraube
Gewichtsangepasstes Set	Ja, Balance gewichtet +/- 1 Gramm pro Satz
Magnafluxed	Ja
Handelsmarke	Ja, verfügbar
Maßgefertigtes Design	Ja, akzeptiere

Toyota 3SGTE geschmiedete Pleuel Beschreibung

Hurricane Factory Performance Conrods garantieren die Qualität des Stahls, das Schmieden, den Wärmebehandlungsprozess und die Maßgrößen. Wir erhalten viele zufriedene Rückmeldungen von unseren langjährigen Kunden, Ladenbesitzern und Endbenutzern.

Die X Beam Pleuel für den Toyota 3SGTE Motor sind für die High Hp / Boost-Anwendungen ausgelegt. Hergestellt aus feinstem Rohstoff 4340 hochfester Stahl mit einer speziell optimierten Form für hohe

Leistung und extreme Haltbarkeit.

Pleuel für Toyota Celica 2.0L 3SGTE werden kugelgestrahlt, um das Material zu entlasten, und mehrstufig wärmebehandelt, um die Steifigkeit zu erhöhen. Die engen Toleranzen im Produktionsprozess sorgen für eine perfekte Passform und optimieren gleichzeitig die Ölabstände. Biegung und Verdrehung werden streng kontrolliert. Der Toyota 3S-GTE MR2 Turbo Conrods X kann bis zu 700 PS leisten.

Jede geschmiedete Toyota 3SGTE Pleuelstange enthält *Hurricane 3/8 Kappenbefestigungen* Diese sind für 210.000 psi ausgelegt und passen als Upgrade auch perfekt zu Ihren ARP2000-Schrauben.

Die Hurricane-Fabrik verfügt sowohl über ein H-Träger- als auch ein X-Träger- und ein I-Träger-Design für die Pleuelstangen Toyota Celica All-Trac GT-Four MR2 SW20 3S-GTE 3SGTE. Wenn Sie Fragen oder Bedenken haben, wenden Sie sich bitte an *kontaktiere uns*, Hurricane Sales Team würde gerne helfen.

3S-GTE-Verwendung in Toyotas::

Jahr	Modell
1986–1989	Celica GT-Four (ST165)
1990–1993	Celica GT-Four (ST185)
	MR2 (SW20)

1994–1999	Celica GT-Four (ST205)
	MR2 (SW20)
1997–2001	Caldina ST215 (GT-T)
2002–2007	Caldina ST246 (GT-Four)

Toyota 3S-GTE Motor

Hinweis: Bild aus Wikipedia.