Peugeot 106 Pleuel Hauptgrößen

Marke: Hurrikan	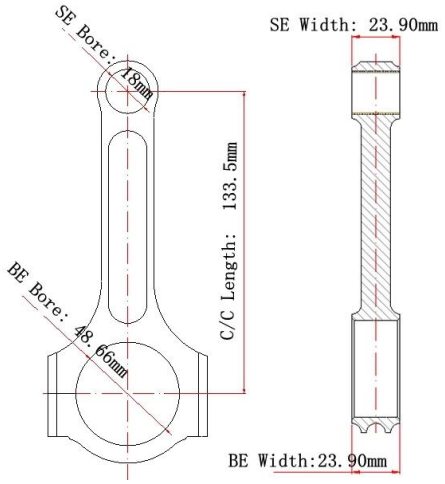
Länge von Mitte zu Mitte: 133,5 mm	
Durchmesser der Bohrung am großen Ende: 48,66 mm	
Breite des großen Endes: 23,90 mm	
Durchmesser der kleinen Endbohrung: 18 mm	
Kleine Endbreite: 23,90 mm	
Strahlart: Ich-Strahl	

Peugeot 106 Pleuelstangen Eigenschaften

Pleuelschraubendurchmesser	3/8 "
Ungefähres Pleuelgewicht	xxx
Bekannt gegebene Pferdestärkenbewertung	750hp
Menge	Verkauft als 4 Stück / Set
Material	Geschmiedeter Stahl 4340
Pleuel Finish	Kugelgestrahlt, poliert
Stift	Bolzenbuchsen aus Bronze
Handgelenk Pin Stil	Schwimmend
Cap Retention Style	Kopfschraube
Gewichtsangepasster Satz	Ja, ausgeglichen +/- 1 g
Magnafluxed	Ja
Private Label	Ja, verfügbar
Maßgefertigtes Design	Ja, akzeptiere

Peugeot 106 Pleuelstangen Beschreibung

Erstens sind diese Pleuelstangen aus hochfestem 4340-Stahl geschmiedet, der für Hochleistungsanwendungen im Peugeot 106 GTI S16 entwickelt wurde. Zweitens wurde die Per-Stange mit Polieren und Kugelstrahlen versehen, um die Ermüdungsbeständigkeit zu verbessern und das Erscheinungsbild der Stangen zu verbessern. Drittens pro kleines Ende installiert hochwertige Kupferbuchse für schwimmende Stifte, großes Ende mit hochfesten Dübeln ausgestattet, um die Kappe und Balken präzise verbinden zu können. Zum Schluss kleine und große Endbohrung geschliffen, um einen hohen Toleranzstandard zu erreichen.

Peugeot 106 Pleuel 4340 Schmiedeteile

Nach dem Polieren

Die geschmiedeten Stahl I Beam Pleuelset Gültig für Modelle:

Peugeot 106 GTI 1.6 16v
Peugeot 206 1.6 16v
Peugeot 207 1.6 16v
Citroen Saxo 1,6 16 V, C2 1,6 16 V, C3 1,6 16 V, C4 1,6 16 V
Motor TU5J4, TU5JP4

FAQ :

F: Bieten Sie ÜBERGRÖSSE STANGEN an?

A: Ja, Stangen, die entweder in der Länge oder in der Breite größer sind als unser Schmieden, können eine neue Matrize entwickeln, die Ihren Anforderungen entspricht, oder sie können auch aus Knüppelmaterial hergestellt werden. Wenn Sie an übergroßen Ruten interessiert sind, wenden Sie sich bitte an unsere erfahrenen Mitarbeiter, um weitere Informationen zu erhalten.

F: Was ist dein? ausgleichsgewicht am großen ende und am kleinen ende?

A: Verpackt in ausgewogenen Sets von +/- 1 Gramm