Nissan R35 GT-R Performance Pleuel Hauptgrößen

Marke: Hurricane *	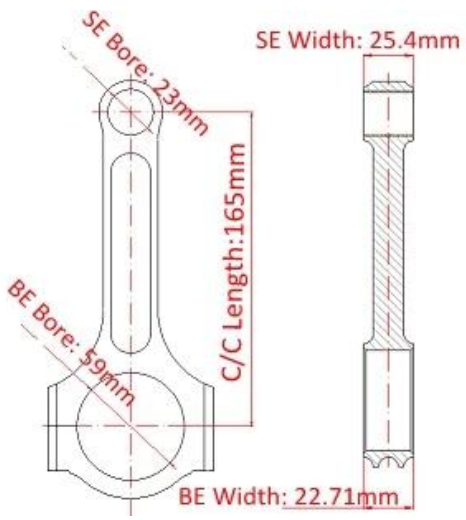
Länge von Mitte zu Mitte: 165 mm	
Durchmesser der Bohrung am großen Ende: 59 mm	
Breite des großen Endes: 22,71 mm	
Durchmesser der kleinen Endbohrung: 23 mm	
Kleine Endbreite: 25,4 mm	
Strahlart: Ich-Strahl	

Geschmiedete Ruten Nissan GT-R 3.8L 24v VR38 DETT Eigenschaften

Pleuelschraubendurchmesser	3/8 "
Ungefähres Pleuelgewicht	xxx
Bekannt gegebene Pferdestärkenbewertung	1200hp
Menge	Verkauft als 6 Stück / Set
Material	Geschmiedeter Stahl 4340
Pleuel Finish	Kugelgestrahlt, poliert
Stift	Bolzenbuchsen aus Bronze
Handgelenk Pin Stil	Schwimmend
Cap Retention Style	Kopfschraube
Gewichtsangepasster Satz	Ja, ausgeglichen +/- 1 g
Magnafluxed	Ja
Private Label	Ja, verfügbar
Maßgefertigtes Design	Ja, akzeptiere

I beam Pleuelstangen für Nissan GT-R 3.8L 24V V6 Motor Beschreibung

Die Pleuelstangen der I-Beam-Serie „Heavy Duty“ für den Nissan GT-R 3.8L 24-V6-Motor sind für Anwendungen mit hoher Leistung und Boost ausgelegt. Hergestellt aus den besten Rohstoffen 4340 hochfester Stahl für hohe Leistung und extreme Haltbarkeit. Die Buchsen bestehen aus QAL10-3-1.5-Material und sind daher besonders widerstandsfähig gegen Verschleiß und Ermüdung. Sie sind kugelgestrahlt, um das Material zu entlasten, und mehrstufig wärmebehandelt, um die Steifigkeit zu erhöhen. Die engen Toleranzen im Produktionsprozess gewährleisten eine perfekte Passform bei gleichzeitiger Optimierung der Ölspalte. Biegen und Drehen wird streng kontrolliert. Hurricane VR38DETT Ruten passend für 1200PS.

Hinweis: Hurricane poliert Fortschritt für Nissan GT-R 3.8L 24V VR38 DETT geschmiedete Ruten.

Einrichtung Informationen:

Jahr	Machen	Modell	Motor
2009	Nissan	GT-R	VR38DETT
2010	Nissan	GT-R	VR38DETT
2011	Nissan	GT-R	VR38DETT
2012	Nissan	GT-R	VR38DETT
2013	Nissan	GT-R	VR38DETT
2014	Nissan	GT-R	VR38DETT
2015	Nissan	GT-R	VR38DETT
2016	Nissan	GT-R	VR38DETT
2017	Nissan	GT-R	VR38DETT
2018	Nissan	GT-R	VR38DETT
2019	Nissan	GT-R	VR38DETT

Irgendein Frage oder Anfrage zum Performance Motor Komponenten, Bitte Gefühl kostenlos zu *Kontakt Hurrikan Mannschaft* zum des Weiteren Beistand.

Nissan GTR R35 Auto

Hinweis: Bild von Imgur.