Mazda MZR 2.0L Pleuel Hauptgrößen

Marke: **Hurrikan**	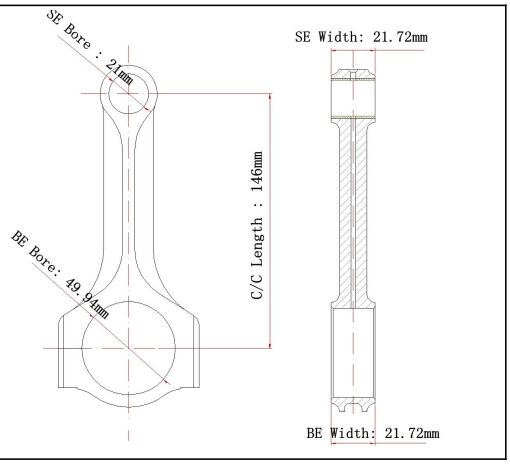
Länge von Mitte zu Mitte: 146 mm	
Bohrungsdurchmesser am großen Ende: 49,94 mm / 1,966 "	
Breite des großen Endes: 21,72 mm / 0,855 "	
Durchmesser der kleinen Endbohrung: 21 mm / 0,827 "	
Kleine Endbreite: 21,72 mm / 0,855 "	
Strahlstil: Röntgenstrahl	

Mazda MZR 2.0L Pleuel Eigenschaften

Pleuelschraubendurchmesser	3/8 "
Ungefähres Pleuelgewicht	xxx
Angekündigte Leistung	750 PS
Menge	Verkauft als 4 Stück / Set
Material	Geschmiedeter 4340 Stahl
Pleuelende	**Kugelstrahlen**Poliert
Stift	Bronze Handgelenkstiftbuchsen
Wrist Pin Style	Schwimmend
Cap Retention Style	Kopfschraube
Gewichtsangepasstes Set	Ja, ausgeglichen +/- 1 g
Magnafluxed	Ja
Handelsmarke	Ja, verfügbar
Maßgefertigtes Design	Ja, akzeptiere

Mazda MZR 2.0L Pleuel Beschreibung

Diese Mazda MZR 2.0L **geschmiedete Pleuel** sind mit Röntgenstrahlform für weniger Gewicht und hohe Festigkeit und Haltbarkeit ausgelegt. Gleiches gilt für den Mazda MZR 2.0L **Ich glänze** und **H Strahl** Stäbe verbinden . Per Mazda MZR 2.0L X-Beam-Pleuelstange aus hochfestem 4340-Stahl in Flugzeugqualität, die ab Werk auf unserer fortschrittlichen Ausrüstung zu 100% CNC-bearbeitet wird, um die Oberfläche perfekt zu bearbeiten. Alle diese Stangen sind vollständig spannungsfrei, poliert und **Schuss gestrahlt** Um sicherzustellen, dass keine Spannungserhöhungen verbleiben, werden die Stangenkappen von jeder hochwertigen Stange, die mit einem Mehrphasenverfahren speziell wärmebehandelt wurde, durch hochwertige Dübelhülsen positiv positioniert, um eine perfekte Passform und eine genaue Montage zu gewährleisten.

Alle diese Pleuel sind hochwertige Bronzebuchsen für Schwimmstifte.

Wenn Sie für zusätzliche Festigkeit eine eigene Buchse an den Stangen verwenden möchten, ist auch eine benutzerdefinierte Buchse zulässig. Bitte bestätigen Sie die Buchsengrößen mitth unsere ErfahrungPersonal im Voraus .

Wir ebenfalls machen H Strahl und Ich glänze gestalten Anschließen Stangen zum Mazda MZR 2.0L Fahrzeuge auch , irgendein interessiert im Sie , Bitte Gefühl frei Kontakt uns . Email: marketing@hurricane-rod.com .cn .

X-beam H-beam I-beam