BMW N55 Pleuel Hauptgrößen

Marke: Hurricane *	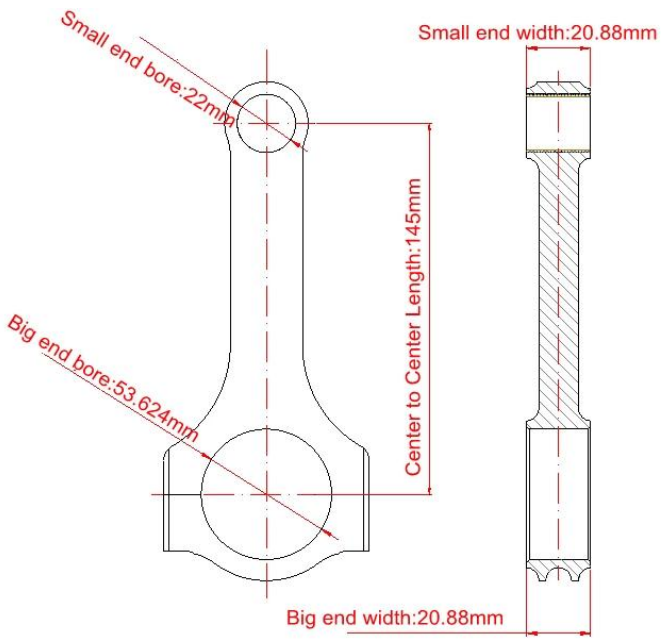
Länge von Mitte zu Mitte: 145 mm / 5,709 "	
Durchmesser der Big-End-Bohrung: 53,624 mm / 2,1112 "	
Breite des breiten Endes: 20,88 mm / 0,822 "	
Durchmesser der kleinen Endbohrung: 22 mm	
Breite des schmalen Endes: 20,88 mm / 0,822 "	
Strahlart: H-Strahl	

BMW N55 Pleuel Eigenschaften

Durchmesser der Pleuelschraube	3/8 "
Ungefähres Gewicht der Pleuelstange	~
Bekannt gegebene Leistung	800 PS
Menge	Verkauft als 6 Stück / Set
Material	*Geschmiedeter 4340 Stahl*
Pleuel-Finish	Kugelgestrahlt, poliert
Stift	Bronze-Pinbuchsen
Handgelenk-Pin-Stil	Schwimmend
Cap Retention Style	Verschlussschraube
Gewicht abgeglichener Satz	Ja, ausgewogen +/- 1g
Magna fluxte	Ja
Private Label	Ja, verfügbar
Maßgefertigtes Design	Ja, akzeptiere

Satz von 6 Pleuelstangen für eine BMW N54 oder N55 Motorbeschreibung

Zum BMW N55 Pleuel, die mit Ihrem N55 massive Boost-Level bewältigen Motor. Hurrikan Verbindungsstange ist eine geschmiedet 4340 Flugzeugstahl, hohe festigkeit, qualitätsstück. Mit über 19 jahrelange Erfahrung bei der Konstruktion und Herstellung einer Pleuelstange. Nun lass’s erforschen wir, wie man eine Pleuelstange bearbeitet.

Wählen Sie zunächst eine geeignete Matrize für BMW N55-Stangen aus, die das Pleuelmaterial bilden

Dann maschinelle Stangen an der Ausrüstung vom Schmieden über die Halbzeuge bis zur fertigen Stangen

Endlich Packung mit Box, 6 Pleuel einzeln abgedichtet und schiff für dich.

10947 3050 140 1/5 UPS
10947 3050 140 2/5 UPS
10947 3050 140 3/5 UPS
10947 3050 140 4/5 UPS
10947 3050 140 5/5 UPS