Toyota 2.0L 3SGTE I-Beam Pleuel Hauptgrößen

Marke: Hurrikan	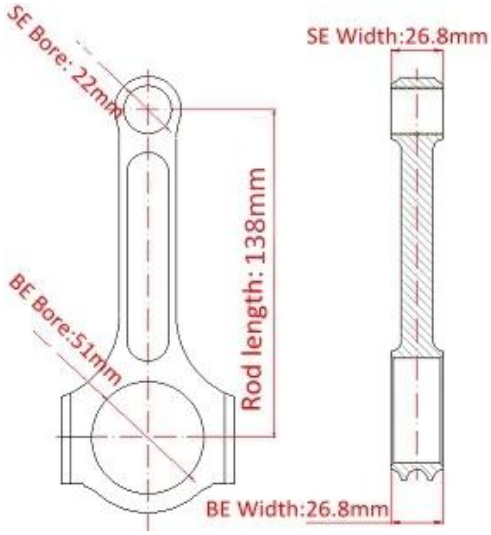
Länge von Mitte zu Mitte: 138 mm	
Bohrungsdurchmesser am großen Ende: 51,00 mm / 2,008 "	
Breite des großen Endes: 26,80 mm / 1,055 "	
Durchmesser der kleinen Endbohrung: 22 mm / 0,866 "	
Kleine Endbreite: 26,80 mm / 1,055 "	
Strahlstil: I-Strahl	

3SGTE Pleuel Merkmale

Pleuelschraubendurchmesser	3/8 "
Ungefähres Pleuelgewicht	~
Angekündigte Leistung	800 PS
Menge	Verkauft als 4 Stück / Set
Material	*Geschmiedeter 4340 Stahl*
Pleuelende	Kugelstrahlen, poliert
Stift	Bronze Handgelenkstiftbuchsen
Wrist Pin Style	Schwimmend
Cap Retention Style	Kopfschraube
Gewichtsangepasstes Set	Ja, ausgeglichen +/- 1 g
Magnafluxed	Ja
Handelsmarke	Ja, verfügbar
Maßgefertigtes Design	Ja, akzeptiere

4340 Stahl Pleuel Racing Für 3sgte Motor Beschreibung

Hurricane I-Träger-Pleuel sind aus SAE 4340-Stahl geschmiedet, um eine überlegene Festigkeit und Lebensdauer zu gewährleisten. Die Dimensionierung erfolgt mit dem einzigartigen Sunnen Krossgrinding-System für eine perfekte Gehäusebohrung. Toyota 2.0L 3SGTE I-Beam Pleuel leisten bis zu 175 PS pro Stange. Dies ist die perfekte Wahl für Motoren mit bis zu 700 PS.

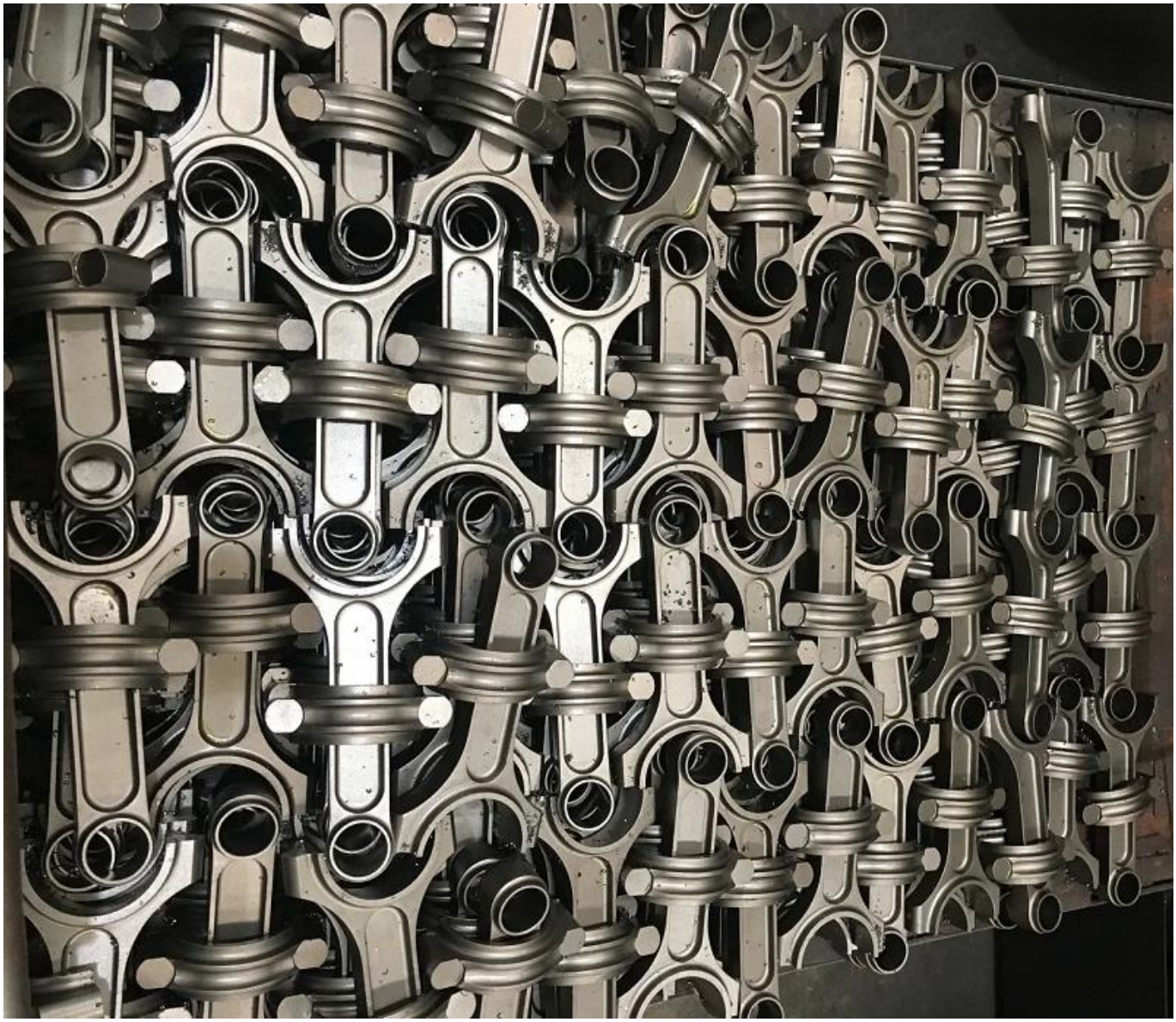

Hinweis: Die Toyota Celica, MR2 Turbo 2.0L 3SGTE 3S-GTE-Pleuel werden poliert (Grate entfernen und Oberfläche glatt machen) und zuerst gestrahlt und dann die Pleuel von der Kappe getrennt.

FITTING INFO::

Marke: Toyota / Lexus
Anwendungen: 3SGTE Gen 2 SW20 ST185 3S-GTE Gen 3 JDM SW20 ST205Motor
1988-1992 Toyota Celica All Trac
1993 Toyota Celica GTS Alle Trac
1991-1995 Toyota MR2 Turbo
1994-1999 Toyota Celica FT-Four ST205

ANDERE KUNDEN HABEN AUCH GEKAUFT

Hochleistungsstahl geschmiedete 4340 Pleuel Set für Toyota MR2 Turbo 3SGTE Motor, 4er Set

Für verfügbare Lagerbestände, Preise und andere Anforderungen wenden Sie sich bitte an das Hurricane-Team von marketing@hurricane-rod.com .cn

1999 Toyota Celica 3SGTE Bild

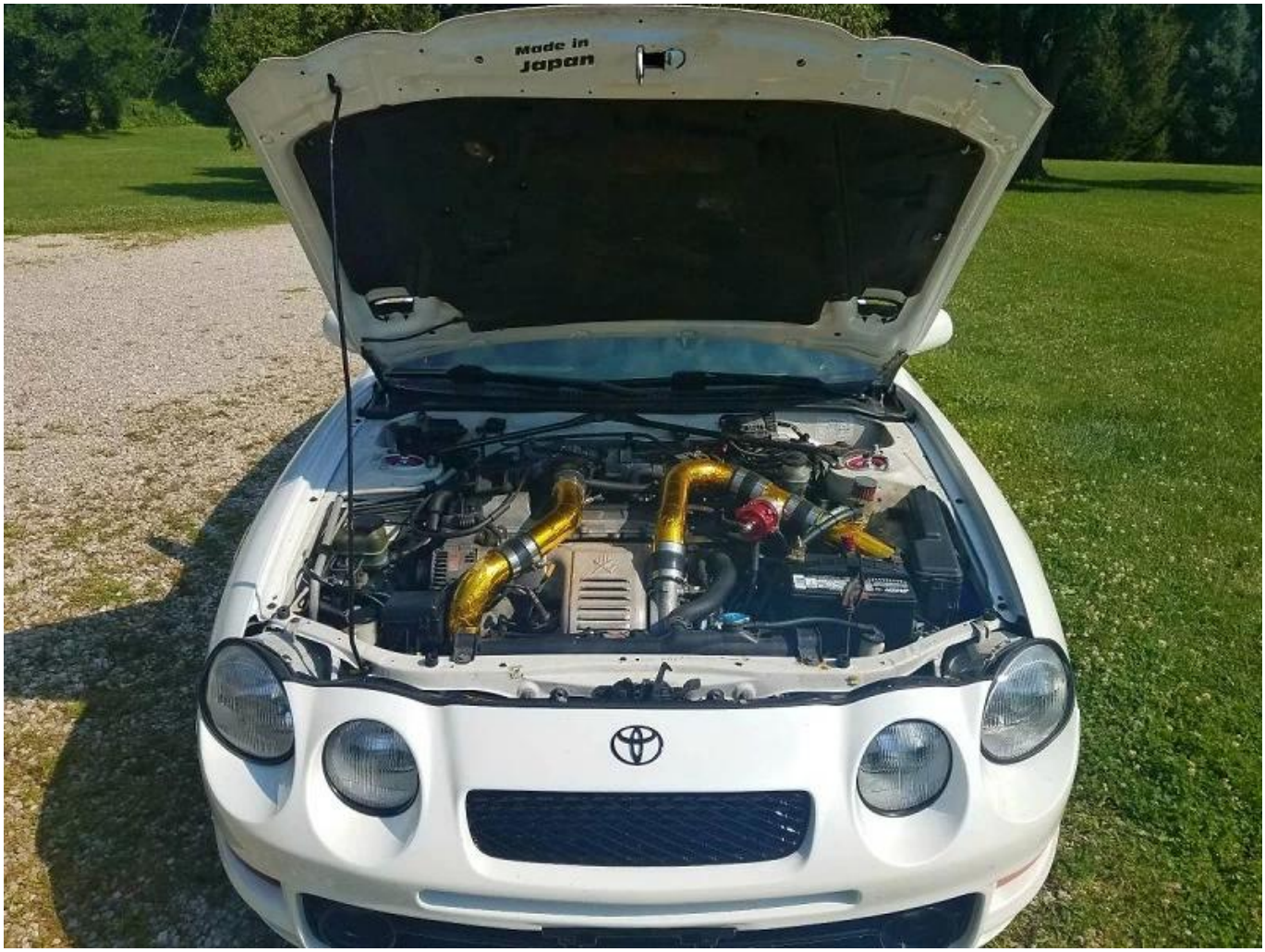

Hinweis: Bild von Deadclutch