Honda L15A JAZZ 139mm Röntgenstrahl Pleuel Hauptabmessungen

Marke: Hurrikan	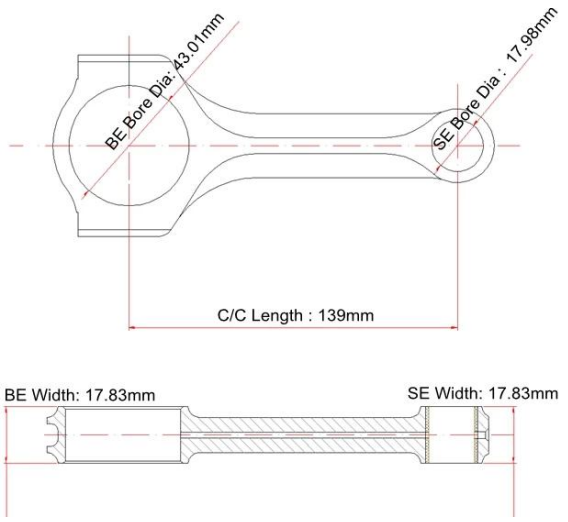
Länge von Mitte zu Mitte: 139 mm	
Durchmesser der Bohrung am großen Ende: 43,01 mm	
Breite des großen Endes: 17,83 mm	
Durchmesser der kleinen Endbohrung: 17,98 mm	
Kleine Endbreite: 17,83 mm	
Strahlart: X-Strahl	

Honda L15A JAZZ 139mm Röntgenstrahl Pleuel Eigenschaften

Pleuelschraubendurchmesser	3/8"
Ungefähres Pleuelgewicht	XXX
Bekannt gegebene Pferdestärkenbewertung	600PS
Menge	Verkauft als 4 Stück / Set
Material	**Geschmiedeter Stahl 4340**
Pleuel Finish	Kugelgestrahlt, poliert
Stift	Bolzenbuchsen aus Bronze
Handgelenk Pin Stil	Schwimmend
Art der Kappenaufbewahrung	Kopfschraube
Gewichtsangepasster Satz	Ja, ausgeglichen +/- 1 g
Magnafluxed	Ja
Private Label	Ja, verfügbar
Private Label	Ja, akzeptiere

Zusätzliche Beschreibung :

1). MOQ: 100 stücke pro modell.

2). CNC gefräst aus Premium 4340 Schmiedestahl Schmiedeteilen.

3). Jedes Schmieden wird geröntgt, schallgetestet und magnafluxiert.

4). Wärmebehandelt nach HRC 34-38.

5). Hochwertige Dübel in der Kappe für eine präzise Ausrichtung.

6). 600 PS bei 4-Zylinder-Motoren.

7). Kundenspezifische Verbindungsstangen Größen oder Design sind akzeptabelelcome zu **Laden Sie das herunter und füllen Sie es aus bilden** und mail an uns direkt über **marketing@hurricane-rod.com .cn** .

8). Passend für Standard ARP 2000 Schrauben.

Hurricane Pleuel Schrauben vs Original ARP2000 Schrauben Abbildung

Hurrikan Schrauben Bild

PS: Schrauben für Pleuelstangen von Hurrikanen können separat geliefert werden. Bitte bestätigen Sie die Details mit uns, bevor Sie bestellen.

Honda L15A FIT / JAZZ Pleuelstangen für H-Träger und I-Träger sind ebenfalls erhältlich. Bitte senden Sie uns diese zu **Anfrage** wenn Interesse.