Subaru EJ20 / 25 Pleuelstangen Hauptgrößen

Marke: Hurrikan	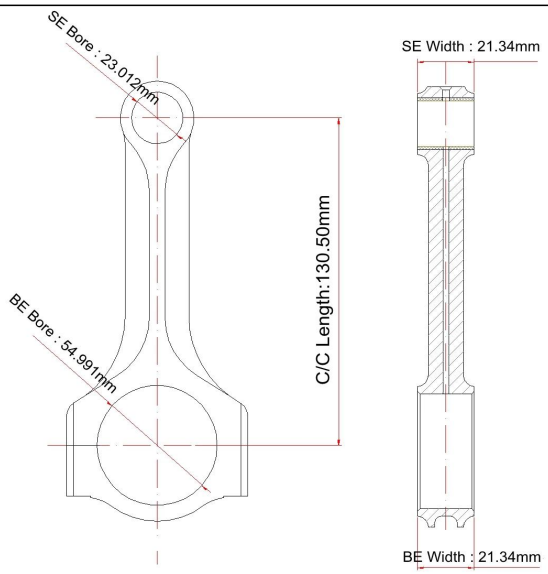
Mitte zu Mitte Länge: 130.50mm / 5.137 "	
Großer Endbohrungsdurchmesser: 54,991mm / 2,165 "	
Big End Breite: 21,34 mm / 0,840 "	
Kleiner Endbohrungsdurchmesser: 23.012mm / 0.906 "	
Kleines Ende Breite: 21,34 mm / 0,840 "	
Strahlart: X-Beam	

Subaru EJ20 / 25 Pleuelstangen Eigenschaften

Durchmesser der Pleuelstange	3/8 "
Ungefähres Pleuelstangengewicht	XXX
Angekündigte Pferdestärken Rating	750 PS
Menge	Verkauft als 4 Stück / Set
Material	Geschmiedeter 4340 Stahl
Pleuel Finish	Kugelgestrahlt, poliert
Stift	Bronze-Kolbenbolzenbuchsen
Handgelenk-Pin-Stil	Schwimmend
Cap-Aufbewahrungsstil	Kopfschraube
Gewicht Matched Set	Ja, ausgeglichen +/- 1g
Magnafluxiert	Ja
Private Label	Ja, verfügbar
Maßgefertigtes Design	Ja, akzeptiere

Subaru EJ20 / 25 Pleuelstangen Beschreibung

1.100% aus Premium gefertigt **4340 Chrom Moly Schmiedestahl**
2.Aluminium-Bronze-Kolbenbolzenbuchsen werden für schwimmenden Kolbenbolzen eingesetzt
3.Inspected und magnaflux geprüft, um extreme Zuverlässigkeit sicherzustellen
4.Designed spezifisch für Hochleistungsinduktion und nitrose Anwendungen
5. Gewichtsabgestimmte Sätze +/- 1 Gramm
6. Hitze behandelt, kugelgestrahlt, um die Lebensdauer zu verbessern
7. Entwickelt für Motoren bis 750 PS

Anpassungsinformationen:

Alle Impreza's 1992 bis 2014 EJ20 EJ25 Plus 2.1 und 2.3 Conversions. Geeignet für folgende Fahrzeuge:

• EJ20 Impreza WRX & STI 1992-2014 (einschließlich aller JDM Turbo Modelle).

• EJ25 Impreza WRX & STI 1992-2014 (einschließlich aller JDM Turbo Modelle).

• EJ25 Impreza WRX & STI 2001-2014 (USDM-Modelle).

• EJ20 Forester Turbo 1992-2003 (einschließlich JDM-Modelle).

• EJ25 Forester Turbo 2004-2007 (einschließlich JDM-Modelle).

Kundenfeedback für Hurricane Connecting Ruten

zendhi 2015-09-01 23:40

Dear Justin Meng,

I have been trying to contact you as regards to what we discussed previously. I checked some of your products by your company Chengdu Hurricane Speed & Performance Auto Parts Co., Ltd. on Alibaba. Can you please send me the new products and their prices.

My customers were satisfied with the pevious products. Please add me on skype so we can talk better. skype -

---

主题: Re: oforma invoice to
发件人: .uk>
日期: Thu, October 13, 2016 5:58 pm
收件人: katherine <katherine@hurricane-rod.com.cn>

Ok great, can you resend the drawing so I can sign it off?

By the way, the x beam rods are fantastic!

Sent from my iPhone

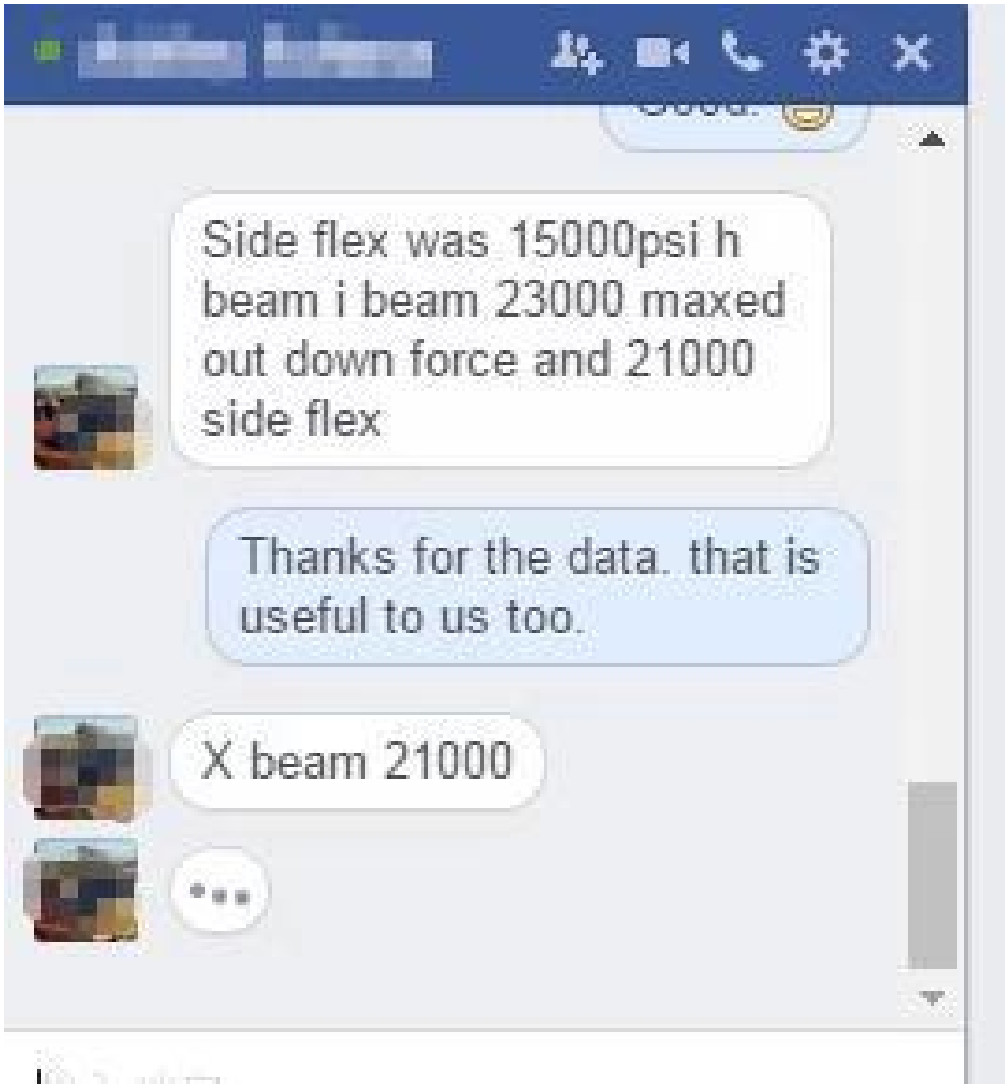

Irgendeine Anfrage für diese Stange, fühlen Sie bitte sich frei **Email** uns.