BMW N54B30 Pleuel Hauptabmessungen

Marke: Hurrikan	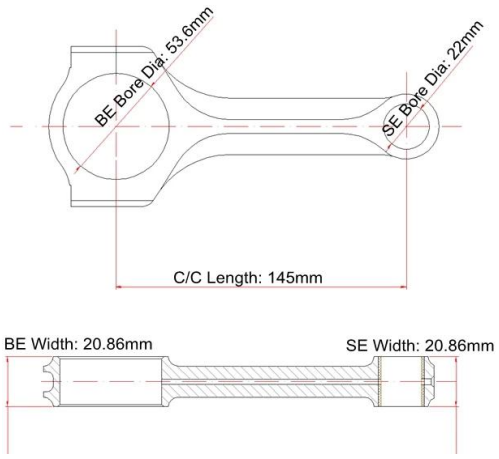
Mitte zu Mitte Länge: 145 mm	
Big End Bohrungsdurchmesser: 53,6 mm / 2,110 "	
Breite des großen Endes: 20,86 mm	
Durchmesser der kleinen Endbohrung: 22mm	
Kleine Endbreite: 20,86 mm	
Strahlart: X-Strahl	

BMW N54B30 X-Beam Pleuel Eigenschaften

Pleuelschraubendurchmesser	3/8 "
Ungefähres Pleuelgewicht	xxx
Bekannt gegebene Pferdestärkenbewertung	900HP
Menge	Verkauft zu 6 Stück pro Set
Material	Geschmiedeter Stahl 4340
Pleuel Finish	Kugelgestrahlt, poliert
Stift	Bolzenbuchsen aus Bronze
Handgelenk Pin Stil	Schwimmend
Art der Kappenaufbewahrung	Kopfschraube
Gewichtsangepasster Satz	Ja, ausgeglichen +/- 1 g
Magnafluxed	Ja
Private Label	Ja, verfügbar
Maßgefertigtes Design	Ja, akzeptiere

Zusätzliche Beschreibung :

1). Per Stab aus hochfesten 4340 Stahlschmiedestücken.

2). MOQ: 80 stücke pro modell.

3). 100% CNC gefräst, können sie 900PS pro Zylinder halten .

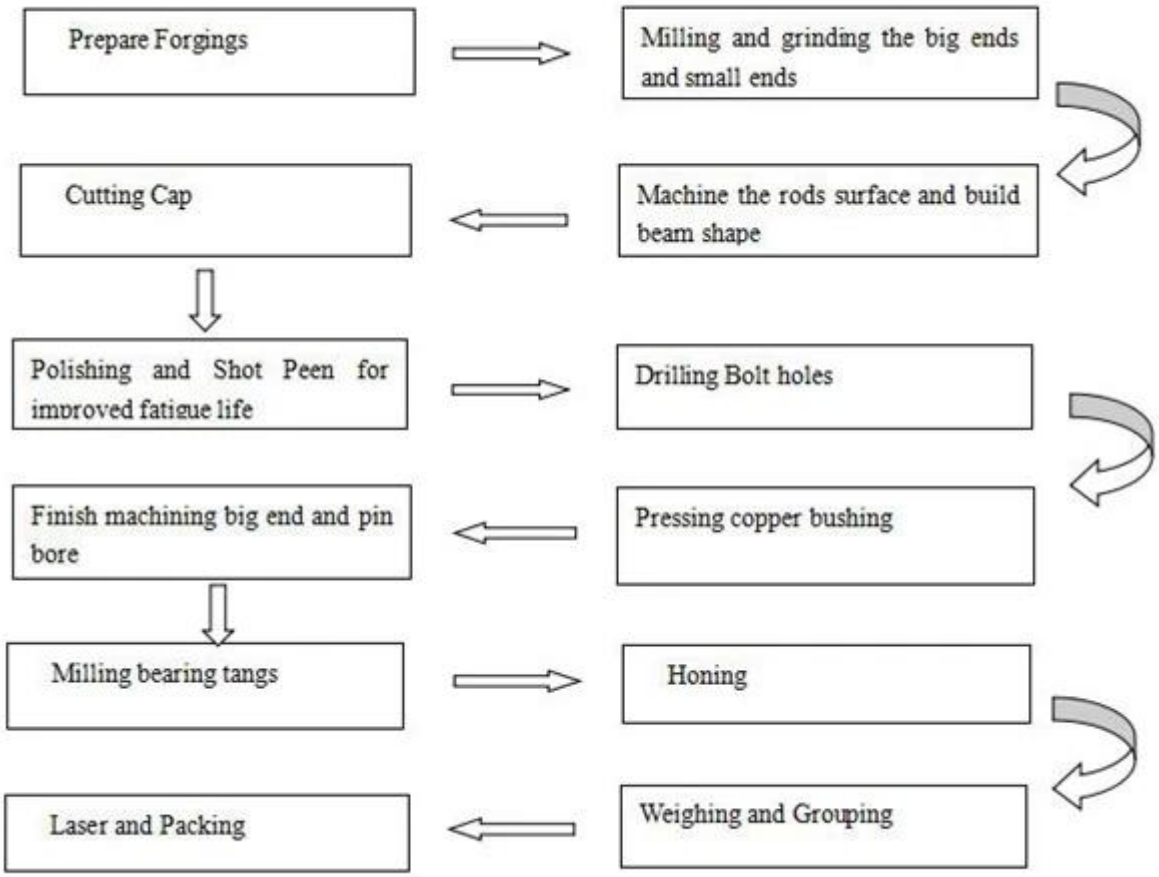

4) .Sie passen mit Standard 3/8 " **ARP2000 Schrauben.**

5). Poliert und kugelgestrahlt für eine längere Lebensdauer.

6). Mit der SUNNEN Honmaschine für enge Toleranzen geschliffen.

7). Sie können entworfen und ausgeführt werden **verschiedene Strahlart** .

8). Akzeptieren **Kundenspezifische Pleuel** Bestellen .

Bitte zögern Sie nicht **kontaktiere uns** Wenn Sie weitere Fragen zu diesem Produkt haben.