H-Träger Pleuel für jeden VW 2.0 TFSI Motor Hauptgrößen

Marke: Hurrikan	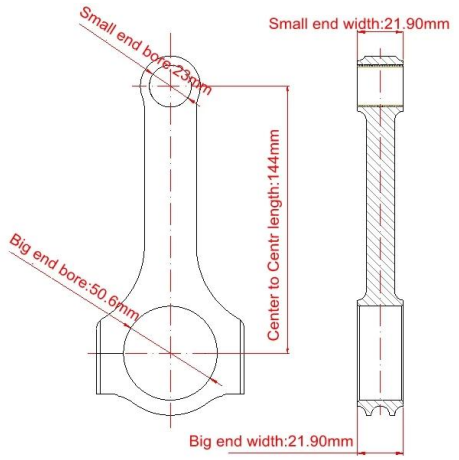
Länge von Mitte zu Mitte: 144 mm	
Durchmesser der Bohrung am großen Ende: 50,6 mm	
Breite des großen Endes: 21,90 mm	
Durchmesser der kleinen Endbohrung: 23,00 mm	
Kleine Endbreite: 21,90 mm	
Strahlart: H-Strahl mit Verjüngung	

Stangen für den Volkswagen / Audi EA888 Gen 3 2.0L TSI / TFSI

Pleuelschraubendurchmesser	3/8 "
Ungefähres Pleuelgewicht	XXX
Bekannt gegebene Pferdestärkenbewertung	600PS
Menge	Verkauft als 4 Stück / Set
Material	Geschmiedeter Stahl 4340
Pleuel Finish	Kugelgestrahlt, poliert
Stift	Bolzenbuchsen aus Bronze
Handgelenk Pin Stil	Schwimmend
Cap Retention Style	Kopfschraube
Gewichtsangepasster Satz	Ja, ausgeglichen +/- 1 g
Magnafluxed	Ja
Private Label	Ja, verfügbar
Maßgefertigtes Design	Ja, akzeptiere

VW MK7 GTI 2.0T TSI (EA888 Gen 3) Beschreibung

Dies ist der komplette Satz für Ihren 2.0L TSI EA888 der dritten Generation: hochfeste Pleuel für H-Träger. Diese Kombination verwandelt Ihren Motor in einen stabilen Turbomotor und Sie können problemlos Leistungen von über 600 PS erreichen. Da die Komponenten perfekt miteinander harmonieren, müssen Sie nicht so viel suchen. Sie sparen auch Geld mit dem Set!

Merkmale dieser EA888 Gen 3 2.0L TSI / TFSI H-Beam Pleuel:

hochfeste 4340 stahlschmiedeteile
geeignet für extreme leistungssteigerungen
extrem leicht und sehr stabil
Magnaflux inspiziert
4 Einheiten pro Set
Mit ARP 2000 3/8 ”Dehnschrauben
23mm Kolbenbolzen

ARP Passfett
Gewicht pro Set Pleuel innerhalb von +/- 1g
In China hergestellt

ZUSATZFUNKTIONEN

TAPERED P.E
Die Funktion für konische Bolzenenden ermöglicht eine Gewichtsersparnis und einen größeren Freiraum bei Verwendung von Boxed-Kolben.

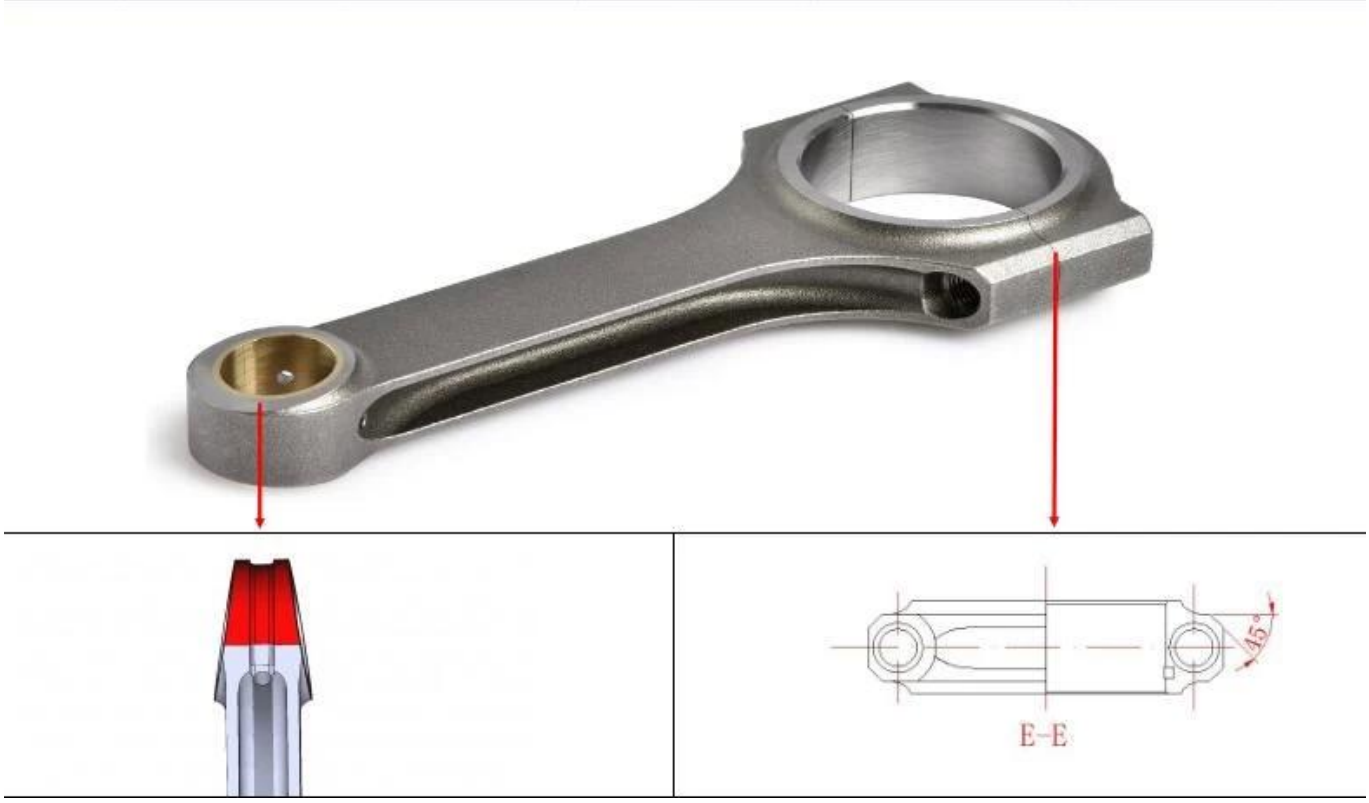

GEWEHR GEBOHRT
Diese Funktion sorgt für eine bessere Ölung und Kühlung der Bolzen, was zu einer längeren Lebensdauer des gesamten Kolbenstangensatzes führt.

Jede anfrage für diese produkte, zögern sie nicht **Kontakt** uns.