# Ford-302 kleiner Block V8 I-Beam anschließen Stäbe Haupt Größen

| | |
|---|---|
| Marke: Hurricane * | 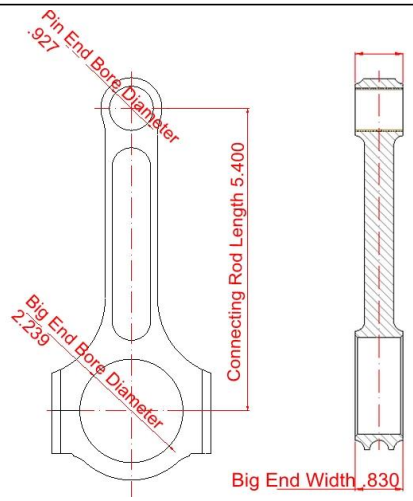 |
| Zentrum-Länge: 137.16 mm/5.400 " | |
| Big End Bohrung Durchmesser: 56.870 mm/2.239 " | |
| Grosse Ende Breite: 21.082 mm/0.830 " | |
| Small End Bohrung Durchmesser: 23.55 mm/0,927 " | |
| Kleine Ende-Breite: ~ | |
| Beam-Art: I Beam | |

# Ford 302 5,400 Länge Connecting Stäbe weitere Details

| | |
|---|---|
| Anschluss Rod Bolt Durchmesser | 3/8" |
| Ungefähre Verbindung Stab Gewicht | ~g/Stück |
| Angekündigte PS-Rating | ~HP |
| Menge | Verkauft als 8 Stück/Set |
| Material | **Geschmiedet 4340 Stahl** |
| Anschließen von Rod Finish | Shot-kugelgestrahlt, poliert |
| PIN | Bronze Wrist Pin Buchsen |
| Handgelenk Pin-Stil | Floating |
| Cap Retention Style | Kappe Schraube |
| Gewicht abgestimmt Set | Ja, ausgeglichen +/-1 g |
| Magnafluxed | Ja |
| Privat-Etikett | Ja, verfügbar |
| Benutzerdefiniertes Design | Ja, akzeptiere |

# Ford 302 5,400 I Beam Stäbe Features

**Hurricane Speed & Performance** I-Beam Steel Stäbe sind präzise geschmiedet von SELECT 4340 Flugzeug Qualität Stahl, Vakuum-bedeckt, um Verunreinigungen zu entfernen. Sie sind in einer ganzen geschmiedet, um korrekte Korn-Flow, dann sind alle Oberflächen voll CNC-Maschinen in eine Spur

nachgewiesen I Beam Design und Schuss-kugelgestrahlt zu entlasten Stress. Silizium-Bronze-Buchsen werden dann für erhöhte Verschleiß Widerstand und Präzision Ground Alignment Ärmel werden hinzugefügt, um die Stange Cap zu verhindern Cap Walk unter hohen PS Belastungen.

**Features:**
Geschmiedet aus hochwertigem 4340 Stahl
Komplette CNC-Maschine
Hohe Stärke I Beam Design
Shot kugelgestrahlt
Silikon Bronze bushed
ARP2000 3/8 12-Punkt Bolzen
Gewicht symmetrisch + 2 Gramm

Mehr Stäbe Funktionen hier

1. **Hurricane Connecting Stäbe Funktionen**

2. **Hurricane Connecting Stäbe Features-2**

3. **Hurricane Connecting Rod Schulter Design**

4. **Hurricane Connecting Stäbe Big End Design**

5. **Hurricane Connecting Rod Features-diverse Beam Designs**

# Ford-302 Small Block V8 Anschluss Rod length Info

Die Länge des verbindenden Stabes wird zwischen den Zentren des Big End (Journal End) und dem kleinen Ende (Kolben-Pin-Ende) gemessen. Unten ist ein Tisch mit Ford-302 Small Block V8 Anschluss Rod Längen.

| Stab-Länge | Rod Journal | Big End Durchmesser | Big End Width | PIN |
|---|---|---|---|---|
| 5,090 | 2,123 | 2,329 | 0,830 | 927/912 |

| | | | | |
|---|---|---|---|---|
| 5,315 | 2,123 | 2,329 | 0,830 | 912 |
| 5,325 | 2,123 | 2,329 | 0,830 | 927 |
| 5,400 | 2,123 | 2.329/2 133 | 0,833 | 927/912 |

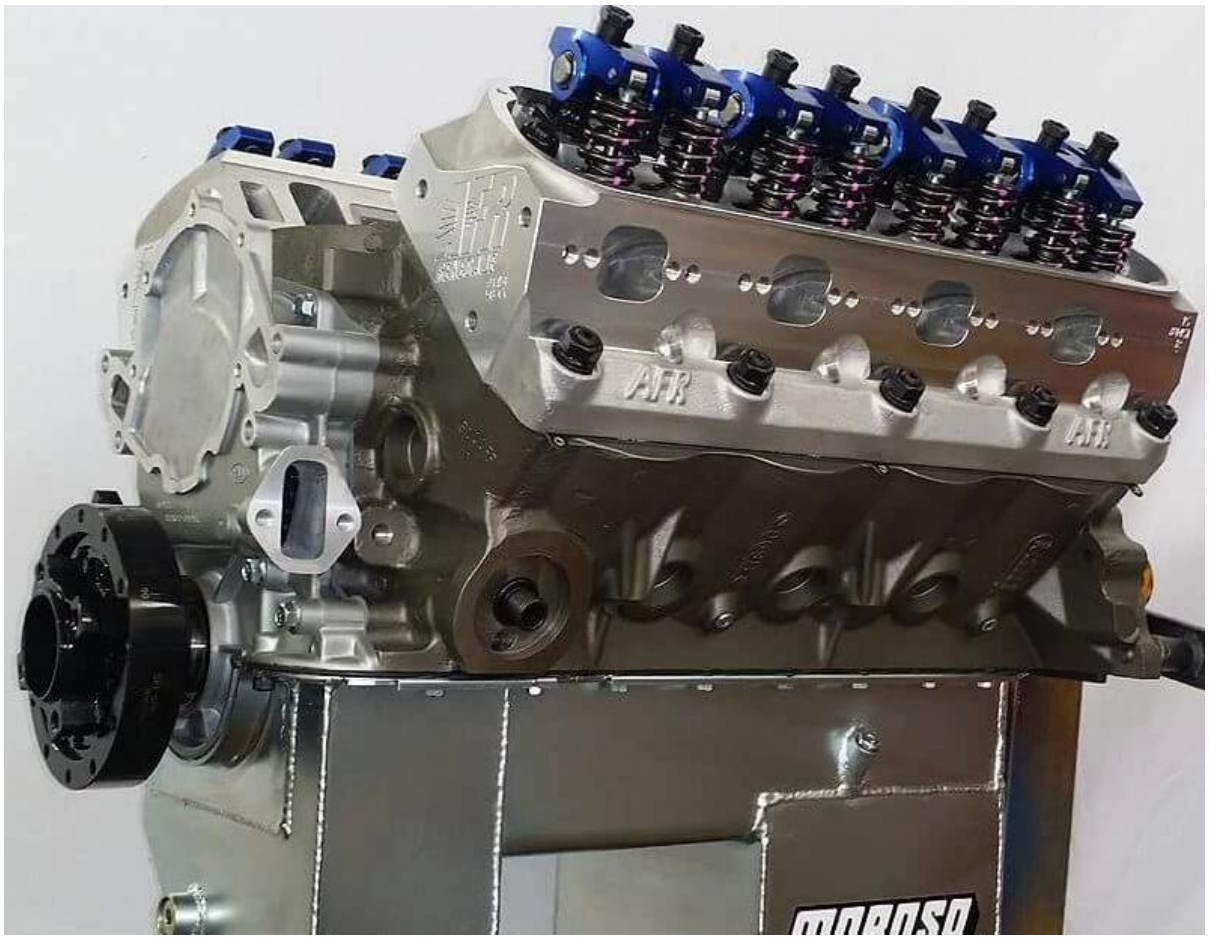


Anmerkung: das Bild kommt von FordStrokers Jim, kann eine Repräsentation des Produktes sein. Während wir versuchen, so nah wie möglich an den genauen Teil zu gelangen, ist es nicht immer möglich.