Holden Nissan RB30 I Balken Pleuel Hauptgrößen

Marke: Hurrikan	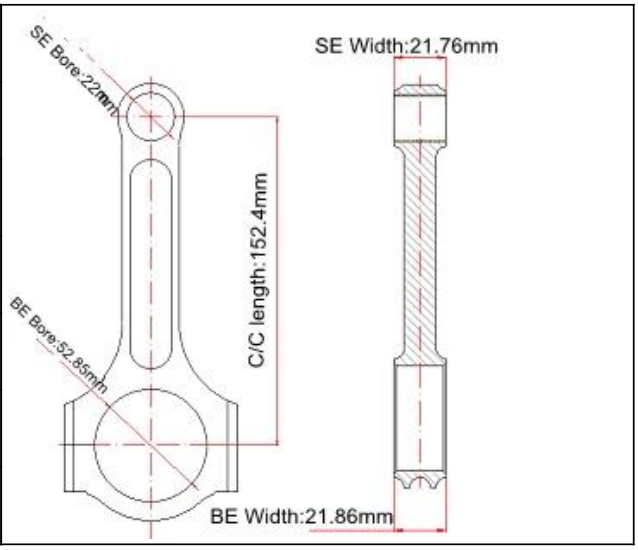
Länge von Mitte zu Mitte: 152,4 mm	
Bohrungsdurchmesser am großen Ende: 52,85 mm / 2,081 "	
Breite des großen Endes: 21,86 mm / 0,861 "	
Durchmesser der kleinen Endbohrung: 22 mm / 0,866 "	
Kleine Endbreite: 21,76 mm / 0,857 "	
Strahlstil: I-Strahl	

Nissan RB30 Pleuel Eigenschaften

Pleuelschraubendurchmesser	3/8 "
Ungefähres Pleuelgewicht	560 g
Angekündigte Leistung	1000 PS
Menge	Verkauft als 6 Stück / Set
Material	*Geschmiedeter 4340 Stahl*
Pleuelende	Kugelstrahlen, poliert
Stift	Bronze Handgelenkstiftbuchsen
Wrist Pin Style	Schwimmend
Cap Retention Style	Kopfschraube
Gewichtsangepasstes Set	Ja, ausgeglichen +/- 1 g
Magnafluxed	Ja
Handelsmarke	Ja, verfügbar
Maßgefertigtes Design	Ja, akzeptiere

Nissan RB30 Pleuel Beschreibung

Die Pleuelstangen des Nissan RB30 werden auf einer CNC-Maschine präzise bearbeitet. Geschmiedete I-Beam-Pleuel bieten mehr Festigkeit für Nissan / Holden RB30-Motoranwendungen mit hoher Leistung. Hurricane verwendet einen präzisen Ausrichtungsdübel, um die Kappe mit den Stangen zu verbinden. Hochwertige Hurricane ARP2000 3/8 Stangenbolzen bieten, PSI könnte 211.819 erreichen. Sie können *Lesen Sie hier unseren SGS-Testbericht.* Sie eignen sich für leistungsstarke Straßen- und Wettbewerbszwecke.

Zeigen Sie hier unser Bild mit RB30-Stangen mit I-Träger. Sie können eine einzelne Pleuelstange als Muster bestellen, um die Qualität vor der Zusammenarbeit zu überprüfen *Schreiben Sie uns eine Nachricht* mit Ihren Anforderungen.

KundeFeedback

发件人：[redacted]>[添加到通讯录] [加入黑名单]
收件人："illan"<illan@hurricane-rod.com.cn>
时　间：2020-10-28 06:49:52 (星期三)

提示：涉及金钱交易时，请通过电话、短信等多个渠道联系对方并确认账号等信息。

Hi Illan,

We have received all the rods and they look good, we planned to run them all through our Isotropic bath to super finish them but we will run a sanding wheel over the edges first as they are a little sharp.

I' ll send you a picture once we' ve super finished them.

Wenn Sie für diese Motoranwendung das Design einer H-Träger-Pleuelstange bevorzugen, *Klicken Sie hier, um das 6.000 "H-Träger-Pleuel für den Nissan RB30 anzuzeigen* Hurricane bietet auch andere Strahlkonstruktionen an, wie X-Strahl, H / I-Strahl. Bitte besuchen Sie unsere News-Seite *Merkmale der Hurricane-Pleuelstange - Verschiedene Balkendesigns* für Details und nützliche Informationen.

Hinweis: Bild von Hearst Communications, Inc.