144X21 Geschmiedete Pleuelstangen VW | Audi 2.0T EA888 Hauptgrößen

Marke: Hurrikan	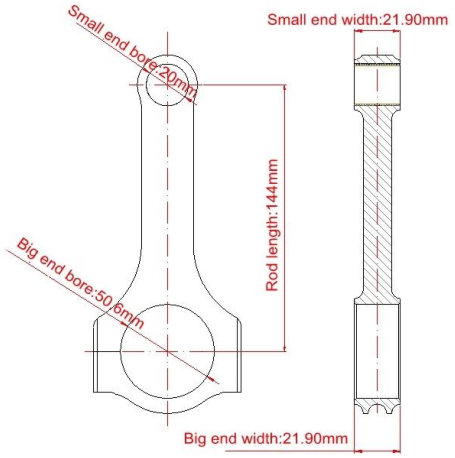
Länge von Mitte zu Mitte: 144 mm	
Durchmesser der Bohrung am großen Ende: 50,6 mm	
Breite des großen Endes: 21,90 mm	
Durchmesser der kleinen Endbohrung: 21,00 mm	
Kleine Endbreite: 21,90 mm	
Strahlart: H-Strahl mit Verjüngung	

VW EA888 Gen 1 Motor H-Träger Pleuel Merkmale

Pleuelschraubendurchmesser	3/8 "
Ungefähres Pleuelgewicht	XXX
Bekannt gegebene Pferdestärkenbewertung	600PS
Menge	Verkauft als 4 Stück / Set
Material	Geschmiedeter Stahl 4340
Pleuel Finish	Kugelgestrahlt, poliert
Stift	Bolzenbuchsen aus Bronze
Handgelenk Pin Stil	Schwimmend
Cap Retention Style	Kopfschraube
Gewichtsangepasster Satz	Ja, ausgeglichen +/- 1 g
Magnafluxed	Ja
Private Label	Ja, verfügbar
Maßgefertigtes Design	Ja, akzeptiere

2.0L TSI EA888 Geschmiedetes 4340 Stahl Pleuel Set von Hurricanerods.com Beschreibung

Alle Hurricane Speed and Performance EA888-Pleuel bestehen aus hochwertigen 4340-Schmiedeteilen und werden gestrahlt, wärmebehandelt und auf Gleichmäßigkeit geprüft. Das Design und die Merkmale der Stäbe werden sorgfältig im eigenen Haus durch Computeranalyse entworfen und finalisiert und durch eine Wissensbasis gestützt, die auf langjährigen Anwendungstests beruht. Alle maschinell bearbeiteten Bohrungen werden vor Verlassen unseres Werks auf ordnungsgemäße Passung und Abstände überprüft.

ZUSATZFUNKTIONEN

TAPERED P.E
Die Funktion für konische Bolzenenden ermöglicht eine Gewichtsersparnis und einen größeren Freiraum bei Verwendung von Boxed-Kolben.

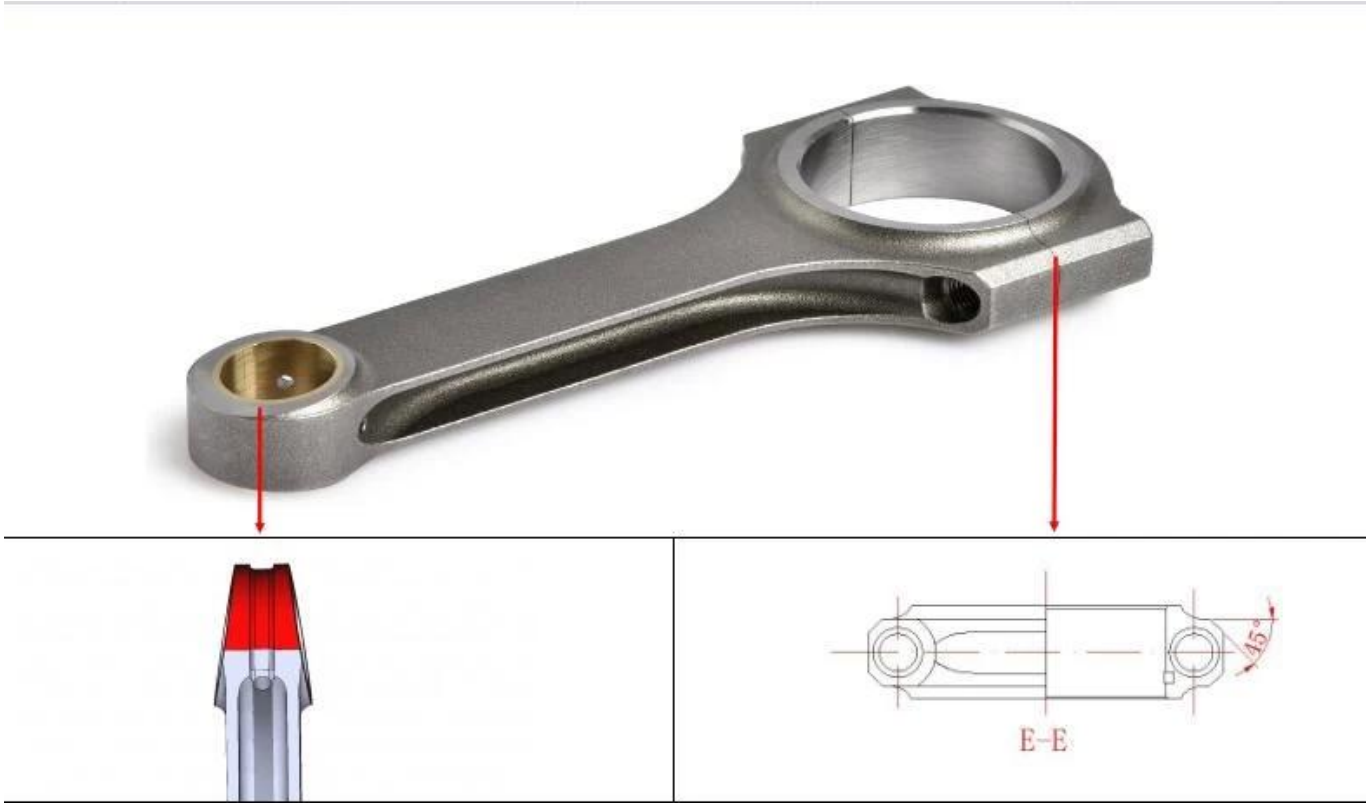

GEWEHR GEBOHRT
Diese Funktion sorgt für eine bessere Ölung und Kühlung der Bolzen, was zu einer längeren Lebensdauer des gesamten Kolbenstangensatzes führt.

Jede anfrage für diese produkte, zögern sie nicht **Kontakt** uns.