GM Duramax 6.420 "Röntgenstrahl-Verbindungsstangen Hauptgrößen

Marke: Hurrikan	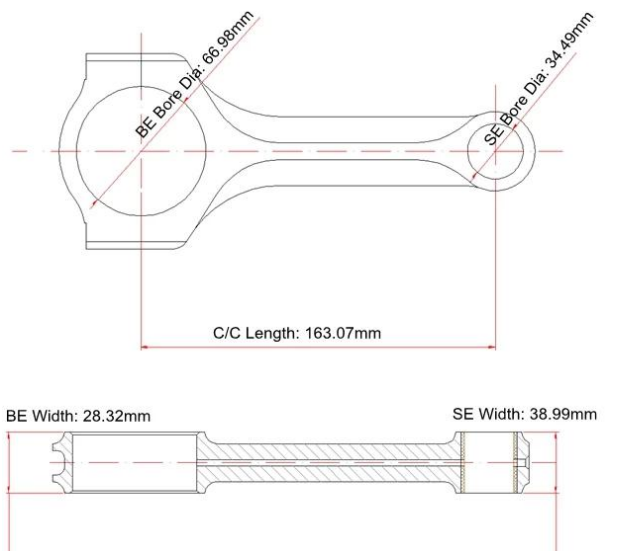
Zentrum bis mittlere Länge: 163.07mm / 6.420 "	
Big End Bohrung Durchmesser: 66,98mm / 2.637 "	
Große Endbreite: 28.32mm / 1.115 "	
Kleine Endbohrung Durchmesser: 34.49mm /1.358 "	
Kleine Endbreite: 38,99mm / 1,535 "	
Strahlstil: X-Beam	

GM-Duramax 6.420 "X-Beam-Verbindungsstäbe Merkmale

Bolzendurchmesser des Verbindungsstangens	7/16 "
Ungefähres Verbindungsstangengewicht	XXX
Beworbene Leistung des PS	1600HP.
Menge	Verkauft als 8 Stück / Set
Material	*4340 Stahl geschmiedet*
Verbindungsstangenabschluss.	Erschossen, poliert
Stift	Bronze-Armband-Pin-Buchsen
Handgelenkstift-Stil.	Floating.
Cap-Retentionsstil.	Kopfschraube
Gewicht abgestimmt	Ja, ausgewogen +/- 1g
Magnafluxed.	Ja
Privates Etikett	Ja, verfügbar
Maßgefertigtes Design	Ja, akzeptieren

Zusätzliche Beschreibung :

1 MOQ: 100pcs pro Modell.

2 Entwurf und E.ngineered für Duramax Dieselmotor.

3. 100% vollständig mschmerzhaft, um extreme Motorlast zu handhaben.

4. Hochwertiger Dübel in der Kappe zur Präzisionsausrichtung.

5Alle Schmiedungen sind röntgen, Sonic getestet und Magnafluxed.

6.In der Hurrikanfabrik in China inspiziert und fertiggestellt.

7.Röntgenstrahlform für Gewichtsparen und verbesserte Festigkeit.

8 Alle Ruten werden zu einem wirtschaftlichen Preis verkauft.

DuramaxDiesel-HalbfinishAnschlussRods

Duramax Diesel 6.420 "Röntnerbalken Fertiger Verbindungsstange

Einige andere Diesel-Verbindungsstangen Sie können interessiert sein:

1.4340 Chrom Moly H-Strahl-Verbindungsstäbe für GM Isuzu 4JJ1 3.0L

2.Isuzu 4JJ1 3.0L Turbodiesel-Leistungs-Verbindungsstangen

#3.Geschmiedete Pleuelstange für Isuzu Dieselmotor 4JJ1

4.Hurrikan 4340 GM 6.420 Duramax Diesel-Verbindungsstäbe I Strahlen

5.GM Duramax Diesel geschmiedete H-Strahl-Verbindungsstange

6.Toyota 1Hd 5.795 "Performance Conrod X Balken

7.TOYOTA 1HD 147.2mm CC Länge I-Balsam Diesel Conrods

8.Toyota 1Hd 5.795 "H-Strahlleistung Con-Rod 4340 Geschmiedete Rute

Wenn Sie Fragen haben, fiel bitte bitte frei ***hinterlassen Sie uns Nachricht*** und senden Sie Ihre Anfrage. Ihre Nachricht wird innerhalb von 24 Stunden beantwortet.