5,600 "H-Beam Pleuel Hauptgrößen

Marke: Hurricane	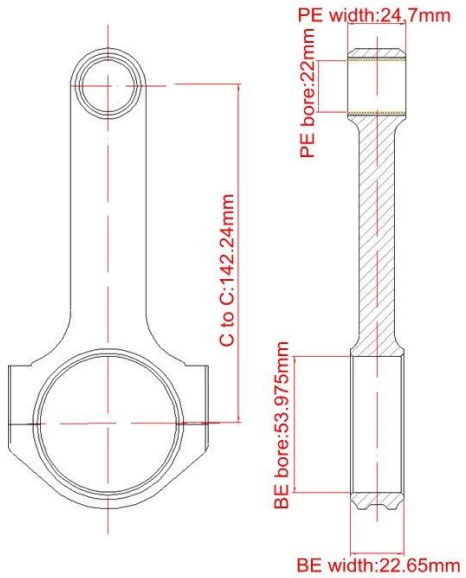
Mittel-bis Mittellänge: 142.24 mm/5.600 "	
Big End Bohrungsdurchmesser: 53.975 mm/2.125 "	
Große Ende Breite: 22.65 mm/0.892 "	
Kleiner Ende Bohrungsdurchmesser: 22mm/0,866 "	
Kleine Endbreite: 24,7 mm/0.972 "	
Strahl Stil: H-Beam	

Typ 1 Zeitschriften, ausgeglichen, Satz von 4, 5,600 "Pleuelstangen Eigenschaften

Pleuel Bolzendurchmesser	3/8 "
Ungefähres Pleuel Gewicht	XXXg
Beworbene PS-Bewertung	600hp
Menge	Verkauft als 4 Stück/Set
Material	**Geschmiedeter 4340 Stahl**
Anschlussstangen Finish	Shot-gestrahlt, poliert
PIN	Bronze Handgelenk stiftbuchsen
Handgelenk-PIN-Stil	Komma
CAP-Beibehaltungs Stil	Kappen Schraube
Gewicht Matched Set	Ja, ausgeglichen +/-1G
Magnafluxed	Ja
Private Label	Ja, verfügbar
Kundenspezifisches Design	Ja, akzeptieren

Hurricane VW Beetle H-Beam 5,600 "Pleuelstangen Beschreibung

5,600 "H-Beam Pleuel, Typ 1 Zeitschriften, symmetrisch, Satz von 4 beginnen als neue Chromoly Schmiedestücke anstelle von gebrauchten Stock Stangen Kernen. Diese sind clearanced für Stroker verwenden, Minimierung ihrer Kosten und Ellenbogen Fett für die Installation erforderlich! Dies sind eine fantastische Rute

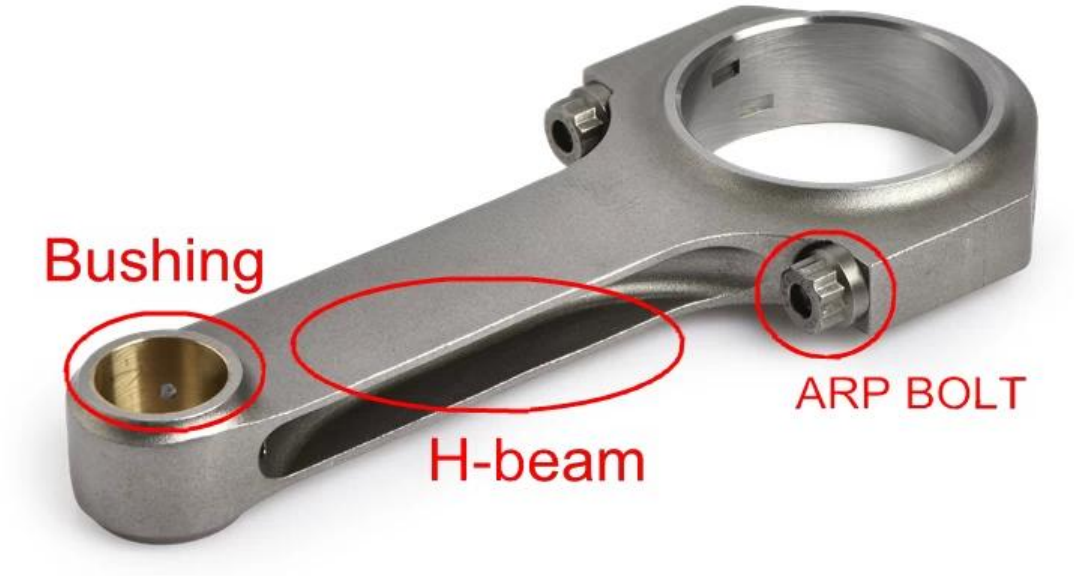

Technische Daten:
1. Entwurf: H-Beam
2. geschmiedeter 4340 Stahl
3. Bushingcopper Busch: QAL10-3-1.5
4. Dübel: 40Cr, HRC40-42
5. Bolzen Drehmoment: 3/8-75N * M
6. Verpackung: 4 St/Set
7. Balance Gewicht innerhalb +/-1G

Mit ARP2000 Bolzen

<table>
<tr>
<td rowspan="2">
</td>
<td>Rod Bolts-3/8 "Spezifikationen:
3/8
1) Gewindegröße: 5/16 "
2) Uhl: 1.500 "
3) Gewindelänge: 0.550 "
4) Grifflänge: 0.100 "
5) Kopf Höhe: 0.348 "
6) Schlüsselgröße: 3/8 "
7) Kragen Durchmesser: 0. 526 "</td>
<td>Stab Bolzen-5/16 "Spezifikationen:
5/16
1) Gewindegröße: 5/16 "
2) Uhl: 1.500 "
3) Gewindelänge: 0.550 "
4) Grifflänge: 0.150 "
5) Kopf Höhe: 0.348 "
6) Schlüsselgröße: 3/8 "
7) Kragen Durchmesser: 0. 526 "</td>
</tr>
<tr>
<td colspan="2"> 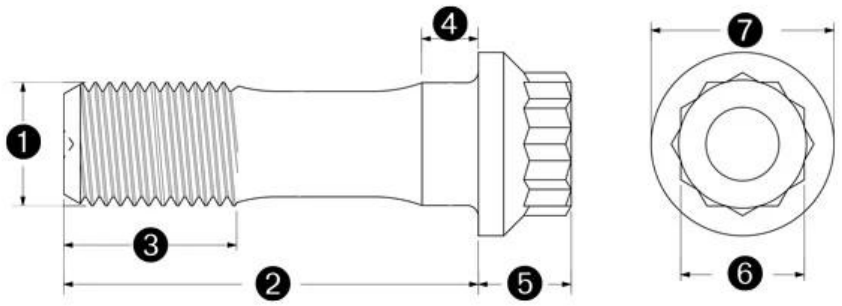
</td>
</tr>
</table>

Race Pleuelstangen für Drag Racing

Neben Standard Stäben, die direkt bearbeitet und zur Verfügung gestellt werden können, können auch benutzerdefinierte Stäbe für Sie bereitgestellt werden. Dann drei Möglichkeiten zu starten:
1. used Probe zu uns direkt, Adresse:**Mittlerer Ring Shuangjing RD Chengdu Sichuan 610081 China**
2. vollständige Zeichnung zu unserer e-Mail: **marketing@hurricane-rod.com. cn**
3. **Benutzerdefiniertes Formular Online**

Verwandte Ruten:

1. **Hurricane 4340 5,394 "H-Beam Pleuel, Chevy Journals, 3/8" ARP 2000 Bolzen, symmetrisch, 4er Set**
2. **5,400 "4340 Forged Chromoly H-Beam Pleuel, Standard Bolzen, Chevy Journals, ausgeglichen, 4er Set**
3. **H-Beam Pleuel, 5,500 "Länge, Chevy Journal 2.000"/51mm-Hurrikan Geschwindigkeit und Leistung**