Chevrolet Small Block LS1 LS2 LS6 Pleuel Hauptgrößen

Marke: Hurrikan	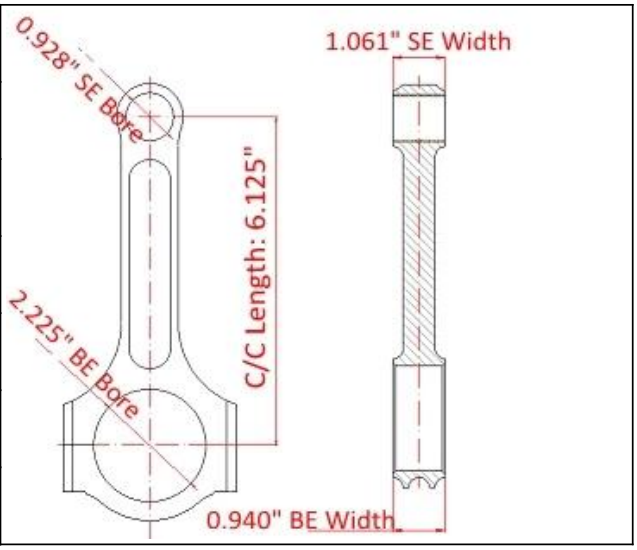
Länge von Mitte zu Mitte: 155,58 mm / 6,125 "	
Bohrungsdurchmesser am großen Ende: 56,52 mm / 2,225 "	
Breite des großen Endes: 23,88 mm / 0,940 "	
Durchmesser der kleinen Endbohrung: 23,56 mm / 0,928 "	
Kleine Endbreite: 26,95 mm / 1,061 "	
Strahlstil: I-Strahl	

GM LS1 I Balken Pleuel Merkmale

Pleuelschraubendurchmesser	7/16 "
Ungefähres Pleuelgewicht	600 g
Angekündigte Leistung	1600 PS
Menge	Verkauft als 8 Stück / Set
Material	*Geschmiedeter 4340 Stahl*
Pleuelende	Kugelstrahlen, poliert
Stift	Bronze Handgelenkstiftbuchsen
Wrist Pin Style	Schwimmend
Cap Retention Style	Kopfschraube
Gewichtsangepasstes Set	Ja, ausgeglichen +/- 1 g
Magnafluxed	Ja
Handelsmarke	Ja, verfügbar
Maßgefertigtes Design	Ja, akzeptiere

GM / Chevy LS1 Pleuel Beschreibung

Hurricane GM LS1 I-Träger-Pleuel aus hochfesten 4340-Schmiedeteilen können mit hohen Drehzahlspannungskräften umgehen. Alle Hurrikanstangen sind auf CNC-Vorschubmaschinen fertig. ***Hier ist eine kurze Einführung für 13 Hauptverfahren zur Bearbeitung von Stäben***. Diese I Beam 6.125in Pleuel sind kugelgestrahlt, der gesamte Stahlkugel wird streng ausgewählt. Wir verwenden nur den saubersten Schuss, der die am besten geeignete Größe hat. Deshalb ist die Oberfläche unserer Stäbe nach dem Kugelstrahlen sehr hell und glatt, auch bei langer Lebensdauer.

Ein Stück und ein Satz LS1 6.125 I Balken Pleuel Probe ist verfügbar, bitte zögern Sie nicht ***Schreiben Sie uns eine Nachricht*** mit Ihrem Bedarf.

0.599

Wenn Sie für diese Motoranwendung ein H-Träger-Pleuel-Design bevorzugen, ***Klicken Sie hier, um die H-Träger CHEVY / GM SBC 6.125 "Pleuel anzuzeigen***

FAQs

1, Was ist das erforderliche Bolzendrehmoment für Stangen?

Hurricane LS1 6.125 I Balkenverbindungsstangen verwenden ARP2000 7 / 16-1.600 ”Schrauben, Schraubendrehmoment: 95N * M.

2, Könnten Sie einen Logo-Druck (Private Label) für Pleuelstangen anbieten?

Ja, bitte senden Sie Ihre Logo-Datei bei der Bestellung an unsere Mitarbeiter.

Bitte ***Klicken Sie hier für weitere FAQs.***