BMW S38B36 6Zyl Pleuel Hauptgrößen

Marke: Hurrikan	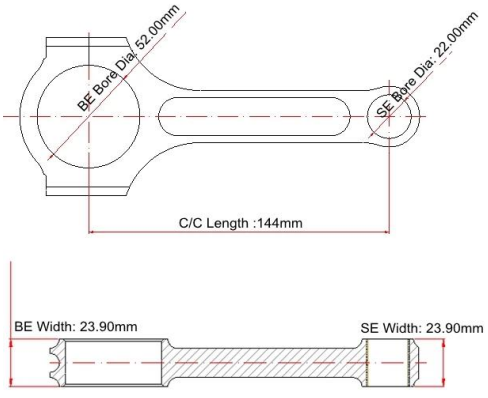
Länge von Mitte zu Mitte: 144 mm	
Bohrungsdurchmesser am großen Ende: 52,00 mm / 2,047 "	
Breite des großen Endes: 23,90 mm / 0,941 "	
Durchmesser der kleinen Endbohrung: 22,00 mm / 0,866 "	
Kleine Endbreite: 23,90 mm / 0,941 "	
Strahlstil: I-Strahl	

BMW S38B36 6Zyl Pleuel Merkmale

Pleuelschraubendurchmesser	3/8 "
Ungefähres Pleuelgewicht	XXX
Angekündigte Leistung	1000 PS
Menge	Verkauft als 6 Stück / Set
Material	Geschmiedeter 4340 Stahl
Pleuelende	Kugelstrahlen, poliert
Stift	Bronze Handgelenkstiftbuchsen
Wrist Pin Style	Schwimmend
Cap Retention Style	Kopfschraube
Gewichtsangepasstes Set	Ja, ausgeglichen +/- 1 g
Magnafluxed	Ja
Handelsmarke	Ja, verfügbar
Maßgefertigtes Design	Ja, akzeptiere

Produktbeschreibung:

1). Hergestellt aus geschmiedetem Stahl 4340;

2). 100% konstruiert und verarbeitet von einer CNC-Maschine mit ca. 800-1100 PS;

3). Alle großen und kleinen Enden sind mit einer SUNNEN-Honmaschine für überlegene Toleranzen versehen.

4). 100% geröntgt, Schall getestet und Magnaflux;

5). Mehrstufig wärmebehandelt;

6). Kugelstrahlen, um Stress abzubauen und die Lebensdauer zu verlängern;

7) .Kommen Sie mit der bronzierten Buchse, die für den schwimmenden Kolbenbolzen geeignet ist.

8). Gebaut als **I-Beam Form** für zusätzliche Steifigkeit;

9) .Optimaler Ausgleich für gewichtsangepasste Sätze ± 1 Gramm;

10). Magnaflux geprüft und maßlich geprüft, um extreme Zuverlässigkeit zu gewährleisten;

Anzeige der Produktdetails:

Wir bieten personalisierten Premium-Service, Sie können die vollständigen Abmessungen ausfüllen **Hier** oder senden Sie uns eine detaillierte Zeichnung oder ein gebrauchtes Muster, wenn Sie kundenspezifische Pleuel herstellen möchten.

Hurricane Speed & Performance - Custom Connecting Rod Form

SPECIEF UNITS:_____MM OR IN

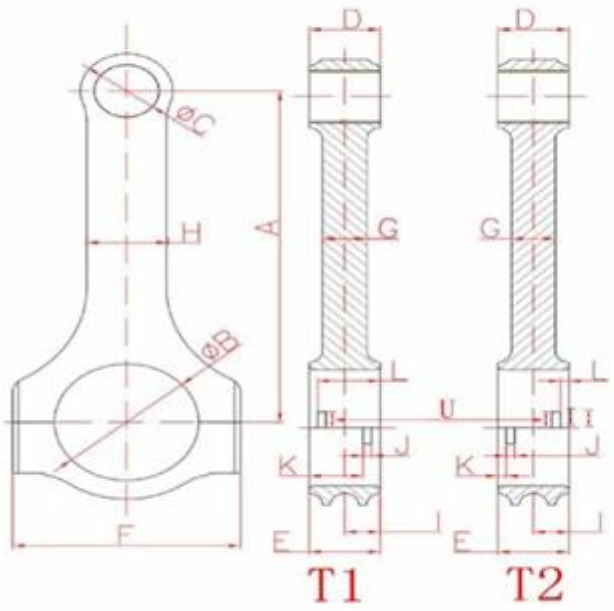

A. _____
Center to Center length/中心距

B. _____
Big End Bore/大孔

C. _____
Pin End Bore/小孔

D. _____
Pin End Width/小端厚度

E. _____
Big End Width/大端厚度

F. _____
Overall BE Width/肩宽

G. _____
Beam Thickness/杆厚

H. _____
Beam Width/杆宽

I. _____
BE Offset

S. _____
T1 Or T2 反瓦/正瓦

K. _____
Tang Position

J. _____
Tang Width/瓦槽宽度

V. _____
Tang Depth/瓦槽深度

L. _____
Tang Position

U. _____
Tang Length/瓦槽长度

M. _____
H-beam,X-beam,I-beam/设计

O. _____
Piece/Set 只/组

N. _____
Engine Model/发动机型号

P. _____
Bolt Diameter(inch)/螺栓规格

Q. _____
Piece (Quantity)/数量

R. _____
Bolt Length(inch)螺栓长度

Bei weiteren Fragen zögern Sie bitte nicht **Kontakt** uns.