Едет 135мм стержни основных размеров

Марка: ураган	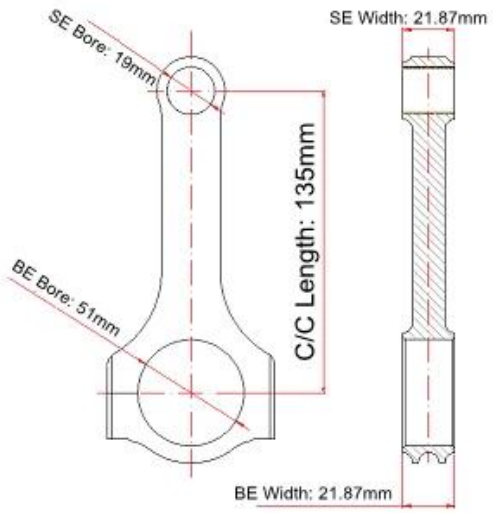
От центра до центра длины: 135мм/5.315 "	
Большой конечный диаметр отверстия: 51мм/2.008 "	
Большая конечная ширина: 21.87 мм/0.861 "	
Малый диаметр конца отверстия: 19/0,748 "	
Маленькая конечная ширина: 21.87 мм/0.861 "	
Стиль балки: Н-балка	

Едет, соединяющие стержни

Диаметр соединительного стержня	3/8
Приблизительный вес соединительного стержня	Кскскг
Номинальная мощность	550хп
Количество	Продано как 4 куска/Сет
Материала	*Подделка 4340 стали*
Отделка соединительного стержня	Снимок-пинед, полированный
Контакт	Втулки
Стиль штифта запястья	Плаваощ
Стиль крепления колпака	Винт
Сопоставленный вес	Да, сбалансированный +/-1g
Магнафлуксед	Да
Частная метка	Да, доступно
Пользовательский дизайн	Да, принять

Поддельные Соединительные стержни для едет МЗр 1.6 l описание

Ураган — это надежные компоненты двигателя, мануфактуер в Китае, Добро пожаловать в наш ютубе видео: *Как это сделано: соединительный стержень* чтобы узнать нашу операцию.

Эти едет 135мм стержни, спроектированные внутренней инженерной командой для гоночных приложений. Все стержни с ураганом «сталь» заканчаются на нашей фабрике на усовершенствованном станке с ЧПУ и занимают очень жесткие допуски. Большие отверстия закончены до + 0.013 мм, отверстия концов штифта заканчиваются до + 0,005 мм. Вес +/-1 грамм на конец. "Доуэлл" использовать материал: 40кр, хрк40-42, подсоединять стержни и колпаки с ударами, позволяют успешно работать болты и стержни. Материал для использования втулки в бронзовом сплаве: кал10-3-1.5, втулка, которая изначально превышает заданный размер, имеет посадки и нажимается на месте.

Примечание: это одна из наших важнейших операций по обеспечению конкуренции соединительных стержней.: микро-полировка. Это повысит прочность стержней, оставив в себе великолепную финишную. Вы можете проверить эту страницу новостей, чтобы получить более подробную информацию: *Соединительные стержни застрелили пининг и Мирко-полировку, Специальный вид на уровне*

Поддельные Соединительные стержни для едет МЗр 1.6 l будут упакованы в 4 куска на один комплект. Мы можем предоставить «синий ящик урагана» и «белый нейтральный ящик»

Мы с удовольствием послушаем вас и поможем вам в следующем проекте, пожалуйста, можете *свяжитесь с нами*.