144X21 Bielles forgées VW | Audi 2.0T EA888 Grandeurs principales

Marque: Hurricane	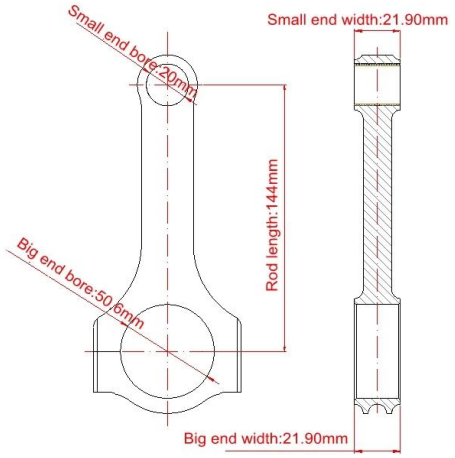
Longueur centre à centre: 144 mm	
Diamètre d'alésage à grande extrémité: 50.6mm / 1.992 "	
Largeur extrême: 21.90mm / 0.862 "	
Diamètre intérieur petit diamètre: 21.00mm	
Largeur finale petite: 21.90mm / 0.862 "	
Style de poutre: poutre en H avec cône	

Caractéristiques des bielles de poutre en H du moteur VW EA888 Gen 1

Diamètre du boulon de bielle	3/8 "
Poids approximatif de la bielle	XXX
Puissance annoncée	600hp
Quantité	Vendu en 4 pièces / set
Matériel	Acier forgé 4340
Finition de bielle	Grenaillé, poli
Épingle	Douilles en bronze
Style de broche de poignet	Flottant
Style de rétention du bouchon	Vis à tête cylindrique
Poids assorti	Oui, équilibré +/- 1g
Magnafluxed	Oui
Label privé	Oui, disponible
Design personalisé	Oui accepter

2,0L TSI EA888 Forged 4340 Set Con-Rod en acier par Hurricanerods.com Description

Toutes les bielles EA888 de Hurricane Speed et Performance sont construites avec des pièces forgées de qualité supérieure 4340; La conception et les caractéristiques des barres sont soigneusement conçues et finalisées en interne par le biais d'une analyse informatique et s'appuient sur une base de connaissances s'appuyant sur de nombreuses années de tests d'application. Tous les alésages usinés sont inspectés pour vérifier qu'ils sont bien ajustés avant de quitter notre établissement.

CARACTÉRISTIQUES SUPPLÉMENTAIRES

TAPERED P.E
La fonctionnalité d'extrémité de goupille conique permet un gain de poids et un dégagement accru lors de

l'utilisation de pistons en boîte.

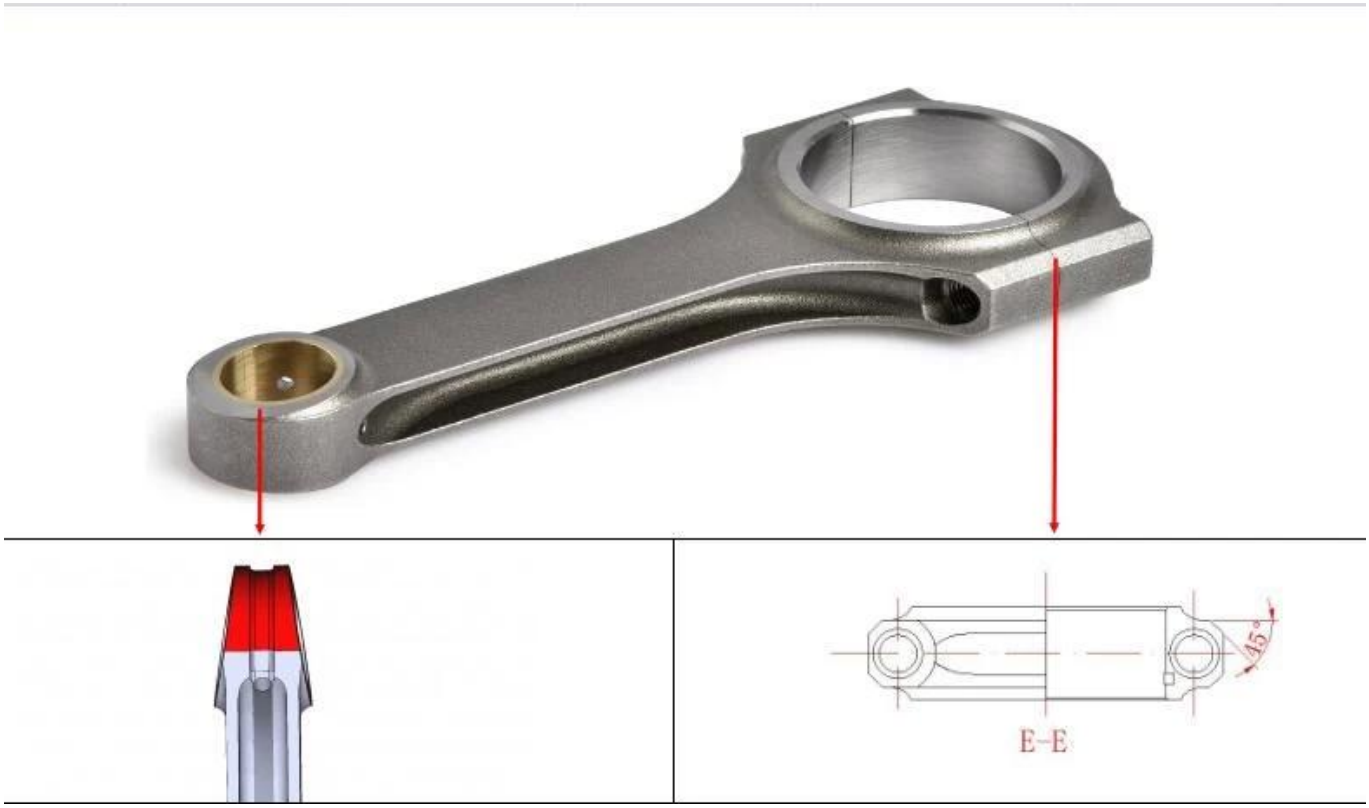

Carabine percée
Cette caractéristique permet de mieux lubrifier et refroidir les goupilles, ce qui augmente la longévité de l'ensemble des tiges de piston.

N'importe quelle enquête pour ces produits, sentez-vous svp libre **contact** nous